Rendamax

FEBRERO 2022

CATÁLOGO ALDINGÁS CALEFACCIÓN

aldingás s.l.
ALTA EFICIENCIA ENERGÉTICA

Caldera de condensación a gas

Rendamax R-40 ECO (*)

CE ☆☆☆☆

ErP ready

de 65 a 130 kW
RENDIMIENTO 110%
Clase NOx 6
Modulante
Cámara estanca
Dimensiones y pesos reducidos

POSIBILIDAD DE CONEXIÓN EN CASCADA HASTA 1040 kW

Características principales

- Caldera mural industrial de condensación a gas
- 4 bar de presión máxima de trabajo
- Alto ratio de modulación, del 20% al 100% de la potencia (5:1)
- Los modelos ECO 100 y ECO 120 cuentan con dos intercambiadores de calor, cada uno de ellos cuenta con quemador, bomba, ventilador, válvula de gas y unidad de control propios, convirtiéndolos prácticamente en dos cuerpos perfectamente independientes, que normalmente trabajan en paralelo, pero que en caso de avería, un cuerpo puede continuar trabajando, asegurando así el servicio.
- Intercambiador de calor compacto con tubos lisos de **acero inoxidable AISI 316L**, garantizando así un funcionamiento seguro y duradero
- **Incorpora de serie la bomba circuladora** modulante de alta eficiencia.
- Posibilidad de programación horaria
- Bajos costes de mantenimiento
- Muy silenciosa
- Bajas emisiones contaminantes

Control

La caldera R-40 ECO incorpora de serie un controlador a microprocesador (MMI) que gestiona el funcionamiento del aparato y la unidad de control del quemador, así como el control de hasta 8 calderas en cascada. Cuenta además con regulación climática mediante la conexión de un sensor de temperatura externo. Es posible interconectar el controlador MMI con varios comandos externos: reguladores con protocolo OPENTHERM, contacto on-off, entrada de señal externa 0-10V. También es posible realizar directamente una programación horaria en entornos multinivel para calefacción y A.C.S.

Modelos	Potencia útil (kW)		P.V.P.
	mín-máx 50/30°C	mín-máx 80/60°C	
R-40 ECO 70	9,9 / 65,0	8,8 / 60,1	**4.646 €**
R-40 ECO 100	16,8 / 102,3	14,8 / 95,0	**6.541 €**
R-40 ECO 120	19,8 / 130,0	17,6 / 120,0	**7.020 €**
Accesorios opcionales			
Cable BUS entre dos calderas			**31 €**
Sonda de temperatura para colector / cascada			**36 €**
Sonda de temperatura exterior QAC34			**79 €**

*** Disponibles hasta fin de 2021**

Kits de montaje en pág. 4
Neutralizadores de condensados en pág. 62
Salidas de humos de calderas individuales en pág. 66
Salida de humos de un conjunto de calderas en pág. 67
Separadores de lodos en pág. 64

Rendamax R0-R1

CE ☆☆☆☆

ErP ready

de 60 a 200 kW
Rendimiento HASTA 111%
Clase NOx 6
Modulante
Cámara estanca
Dimensiones y pesos reducidos

POSIBILIDAD DE CONEXIÓN EN CASCADA HASTA 1.600 kW

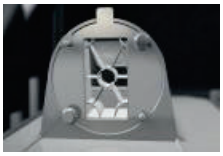

Características principales

- Caldera mural (R0) o de pie (R1) industrial de condensación a gas
- **6 bar** de presión máxima de trabajo
- Alto ratio de modulación, del 10% al 100% de la potencia (10:1) en potencias de 120 a 200kW. Modulación del 20% al 100% en potencias inferiores.
- Con programación horaria
- Salto térmico de hasta 30°C a plena carga (ΔT=30K)
- Intercambiador con geometría HEX³ de tubos lisos de **acero inoxidable**:
  - Gran durabilidad y fiabilidad
  - Menor pérdida de carga
  - Sin incrustaciones
- Bajos costes de mantenimiento
- Muy silenciosa, incorporade serie una bomba circuladora modulante de alta eficiencia
- Mínimas emisiones contaminantes
- Válvula de retención integrada como estándar
- Los módulos de 120 Kw y superiores cuentan con 2 intercambiadores de calor con quemador, bomba, ventilador, válvula de gas y unidad de control propia.

Control

Las calderas R0 llevan integrado de serie un controlador específico para su gama capaz de controlar ambos cuerpos en los modelos donde estén disponibles, además de las seguridades. También permiten el control de cascada hasta 8 calderas y gracias a los módulos de extensión se pueden controlar hasta 3 circuitos de calefacción e integrarla en sistemas de gestión de edificación gracias a las pasarelas a Modbus, BACnet, KNX y LonWorks.

Modelos	Potencia útil (kW)		P.V.P.
	mín-máx 50/30ºC	mín-máx 80/60ºC	
R0060	16,1/62,5	14,7/56,9	**4.680 €**
R0070	16,1/71,0	14,6/65,4	**5.246 €**
R0100	19,8/98,8	18,1/90,2	**7.335 €**
R0120	16,1/121,9	14,7/110,8	**7.860 €**
R0140	15,9/142,1	14,6/130,5	**9.013 €**
R0170	16,0/170,4	14,6/155,5	**10.642 €**
R0200	19,7/196,9	18,1/180,3	**12.151 €**

Modelos	Potencia útil (kW)		P.V.P.
	mín-máx 50/30ºC	mín-máx 80/60ºC	
R1060	16,1/62,5	14,7/56,9	**4.734 €**
R1070	16,1/71,0	14,6/65,4	**5.311 €**
R1100	19,8/98,8	18,1/90,2	**7.428 €**
R1120	16,1/121,9	14,7/110,8	**7.961 €**
R1140	15,9/142,1	14,6/130,5	**9.132 €**
R1170	16,0/170,4	14,6/155,5	**10.781 €**
R1200	19,7/196,9	18,1/180,3	**12.314 €**

ACCESORIOS	PVP
Sonda de inmersión para ACS, cascada o zona de calefacción	**40 €**
Sonda de contacto para cascada o zona de calefacción	**91 €**
Sonda exterior	**71 €**
Módulo control 3 zonas de calefacción	**330 €**
Módulo BUS LON	**3.057 €**
Módulo BUS BACNET	**3.057 €**
Módulo BUS MODBUS	**697 €**
Módulo BUS KNX	**3.057 €**

R0

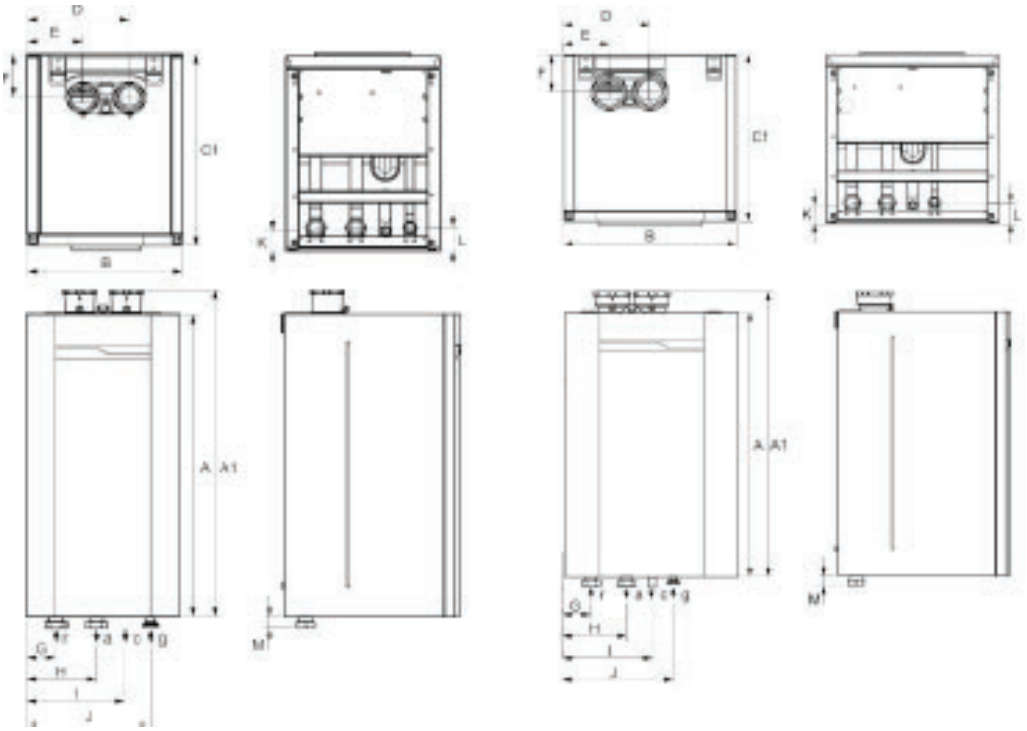

R1000

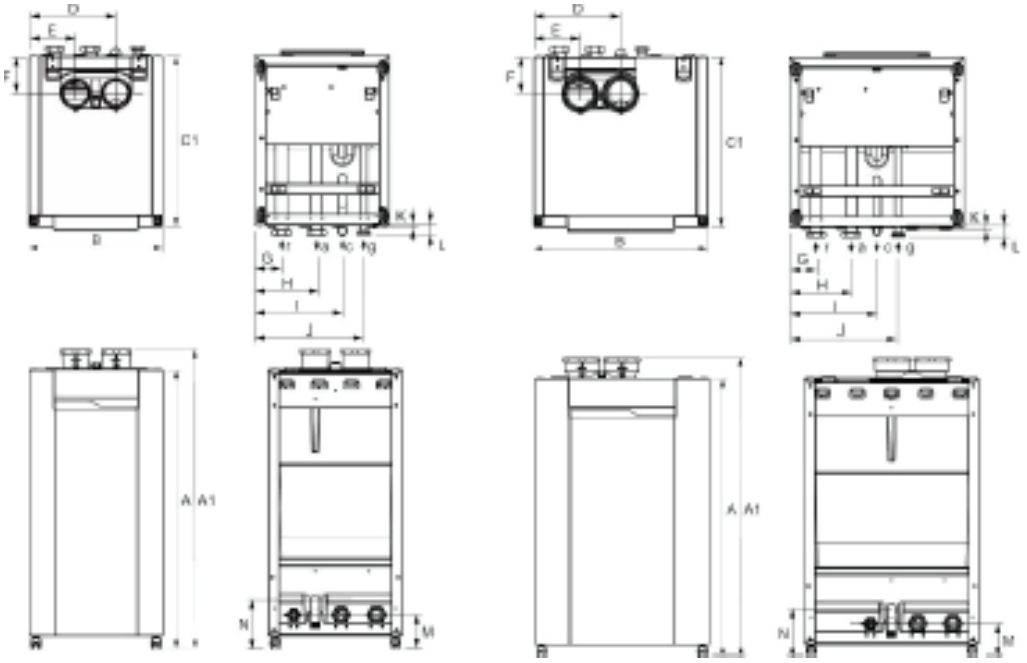

Dimensiones calderas Rendamax R0-R1

Dimens.		R0060/R1060 R0070/R1070	R0100/R1100	R0120/R1120 R0140/R1140	R0170/R1170 R0200/R1200	Dimens.		R0060/R1060 R0070/R1070	R0100/R1100	R0120/R1120 R0140/R1140	R0170/R1170 R0200/R1200
A	mm	1050/1100				I	mm	345			
A1	mm	1135/1185				J	mm	430			
B	mm	530		690		K	mm	60 /15			
C1	mm	595	675	595	675	L	mm	75/35			
D	mm	345				M	mm	25/130			
E	mm	185				humos	mm	2x100			2x130
F	mm	150				c	mm	35			
G	mm	103				a/r	"	R 2"			
H	mm	243				g	"	R 1 ¼ "			

Datos técnicos calderas Rendamax R0-R1

DATOS TÉCNICOS		R0060 R1060	R0070 R1070	R0100 R1100	R0120 R1120	R0140 R1140	R0170 R1170	R0200 R1200
Potencia a 80/60°C máx.	kW	56,9	65,4	90,2	110,8	130,5	155,5	180,3
Potencia a 80/60ºC mín	kW	14,7	14,6	18,1	14,7	14,6	14,6	18,1
Potencia a 50/30°C máx.	kW	62,5	71,9	98,8	121,9	142,1	170,4	196,9
Potencia a 50/30°C mín.	kW	16,1	16,1	19,8	16,1	15,9	16,0	19,7
Potencia térmica nominal máx.	kW	57,9	66,7	92,3	112,8	133,2	158,8	184,5
Potencia térmica nominal mín.	kW	14,88	14,88	18,45	14,88	14,88	14,88	18,45
Eficiencia a 80/60°C Máx pot.	%	98,2	98,0	97,7	98,2	98,0	97,9	97,7
Eficiencia a 50/30°C Mín pot.	%	108,3	108,15	107,3	108,5	107,1	107,6	107,0
Eficiencia a 40/30°C Mín pot.	%	108,5	108,35	107,6	108,7	107,3	107,9	107,3
Eficiencia anual (NNG 40/30ºC)	%	110,8	110,6	111,4	111,0	110,7	111,5	111,7
Consumo gas G20 máx *	m^3/h	6,1	7,1	9,8	11,9	14,1	16,8	19,5
Consumo gas G31 máx **	kg/h	2,36	2,72	3,76	4,60	5,43	6,47	7,52
Presión gas natural G20	mbar	20	20	20	20	20	20	20
Presión GLP G31	mbar	30 / 50	30 / 50	30 / 50	30 / 50	30 / 50	30 / 50	30 / 50
Caudal gas combustión máx./mín.	kg/h	104,0	119,8	165,8	202,6	239,3	285,3	331,5
Nivel CO_2 G20/G25 máx./mín.	%	9,0 / 8,5	9,0 / 8,5	9,0 / 8,5	9,0 / 8,5	9,0 / 8,5	9,0 / 8,5	9,0 / 8,5
Nivel CO_2 G31 máx./mín.	%	10,5/10,0	10,5/10,0	10,5/10,0	10,5/10,0	10,5/10,0	10,5/10,0	10,5/10,0
Clase IP	-	IPX4D	IPX4D	IPX4D	IPX4D	IPX4D	IPX4D	IPX4D
Clase NOx	-	6	6	6	6	6	6	6
Niveles de NOx (EN 15502) GCV	mg/kWh	24,1	24,8	25,2	25,2	26,3	25,1	26,2
Temp. gas comb. 80/60ºC máx.	ºC	61,63	60,91	71,19	62,0	61,0	72,26	71,0
Resistencia gases máx. permitida	Pa	161	156	243	143	200	215	265
Presión del agua máx./mín.	bar	6,0/0,7	6,0/0,7	6,0/0,7	6,0/0,7	6,0/0,7	6,0/0,7	6,0/0,7
Temperatura máxima de ajuste	°C	90	90	90	90	90	90	90
Pérdida de carga admisible en el sistema ΔT=20K	kPa	29,6	14,8	-	26,2	6,5	8,0	-
Pérdida de carga admisible en el sistema ΔT=25K	kPa	49,5	37,3	16,7	47,5	32,1	34,4	15,7
Caudal de agua a ΔT=20K	m^3/h	2,4	2,8	3,9	4,8	5,6	6,7	7,8
Caudal nominal de agua a ΔT=25K	m^3/h	2,0	2,3	3,1	3,8	4,5	5,4	6,2
Conexión eléctrica	V / Hz	230 / 50						
Consumo eléctrico bomba (máx)	W	75	75	87	150	150	174	174
Consumo eléctrico total máximo	W	126	137	120	314	418	464	450
Volumen de agua	l	9,3	9,3	13,9	16,8	16,8	21,3	25,8
Nivel presión de sonido	dB(A)	50,5	54	49,3	56,3	59,3	56	52,4
Nivel potencia de sonido	dB(A)	61,5	65	60,3	67,3	70,3	67	63,4
Peso en vacío	kg	73	73	80	127	127	132	140
Clase de eficiencia energética	-	A	A	-	-	-	-	-
Código certificación CE	-	0063CT3449						
*10,9 kWh/m^3 **12,8 kWh/kg								

Rendamax R-40 EVO

CE ☆☆☆☆

ErP ready

de 60 a 138 kW
Rendimiento HASTA 109%
Clase NOx 6
Modulante
Cámara estanca
Dimensiones y pesos reducidos

POSIBILIDAD DE CONEXIÓN EN CASCADA HASTA 1102 kW

Características principales

- Caldera mural industrial de condensación a gas
- **8 bar** de presión máxima de trabajo
- Alto ratio de modulación, del 20% al 100% de la potencia (5:1)
- Con programación horaria
- Salto térmico de hasta 30°C a plena carga (ΔT=30K)
- Intercambiador con geometría de doble pared compuesto de tubos aleteados de **acero inoxidable AISI 316 L**:
  - Gran durabilidad y fiabilidad
  - Menor pérdida de carga
  - Sin incrustaciones
- Bajos costes de mantenimiento
- Muy silenciosa
- Bajas emisiones contaminantes

Control

La caldera R-40 EVO incorpora de serie un **controlador Siemens LMS 14**. Y para hacer uso de algunas de las muchas opciones de control que su electrónica permite para incrementar aún más su excepcional rendimiento energético, bastará con añadir los módulos adicionales disponibles.

Modelos	Potencia útil (kW)		P.V.P.
	mín-máx 40/30°C	mín-máx 80/60°C	
R-40 EVO 60	17,3/60,5	15,5/56,5	**5.487 €**
R-40 EVO 70	17,4/70,0	15,6/65,5	**5.815 €**
R-40 EVO 80	21,5/79,7	19,4/75,3	**6.138 €**
R-40 EVO 100	20,9/98,9	18,7/92,9	**7.282 €**
R-40 EVO 120	25,2/118,5	22,5/111,9	**8.299 €**
R-40 EVO 140	29,3/137,8	26,2/130,4	**9.927 €**

Kits de montaje en pág. 15
Controles opcionales de regulación en pág. 22
Neutralizadores de condensados en pág. 62
Agujas separadoras en pág. 63
Salidas de humos de calderas individuales en pág. 66
Salida de humos de un conjunto de calderas en pág. 67
Separadores de lodos en pág. 64

Dimensiones calderas Rendamax R-40 EVO

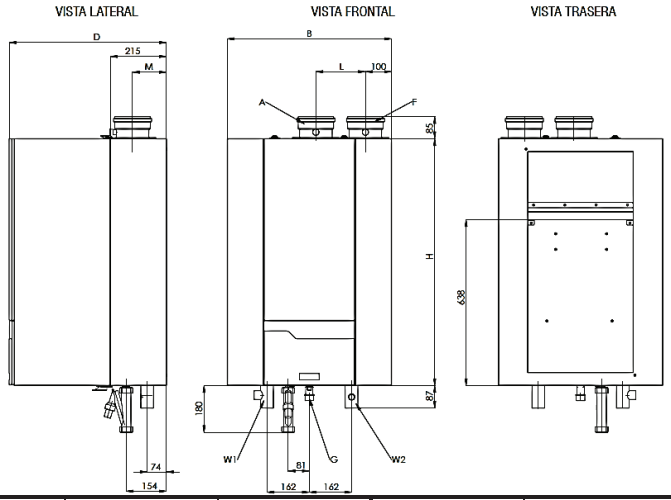

Dimens.		R-40 EVO 60 R-40 EVO 70 R-40 EVO 80	R-40 EVO 100 R-40 EVO 120	R-40 EVO 140	Dimens.		R-40 EVO 60 R-40 EVO 70 R-40 EVO 80	R-40 EVO 100 R-40 EVO 120	R-40 EVO 140
A	mm	100	100	130	W2	"	R 1 ¼	R 1 ½	R 1 ½
B	mm	630	630	630	G	"	R ¾	R 1	R 1
D	mm	605	605	605	F	mm	100	100	130
H	mm	810	950	950	L	mm	140	140	190
W1	"	R 1 ¼	R 1 ½	R 1 ½	M	mm	115	115	130

W1: Impulsión **W2: Retorno** **G: Gas** **F: Salida de humos** **A: Aspiración de aire**

Datos técnicos calderas Rendamax R-40 EVO

		R-40 EVO 60	R-40 EVO 70	R-40 EVO 80	R-40 EVO 100	R-40 EVO 120	R-40 EVO 140
Potencia nominal a temp. 80-60ºC máx./mín.	kW	56,5/15,5	65,5/15,6	75,3/19,4	92,9/18,7	111,9/22,5	130,4/26,2
Potencia nominal a temp. 40-30ºC máx./mín.	kW	60,5/17,3	70,0/ 17,4	79,7/21,5	98,9/20,9	118,5/25,2	137,8/29,3
Consumo térmico nominal máx./mín.	kW	57,9/16,0	66,8/16,0	76,8/19,8	95,2/19,0	114,3/22,9	133,3/26,7
Eficiencia a 80/60ºC	%	97,6/97,0	98,0/97,5	98,0/97,9	98,3/97,6	98,3/97,9	98,3/97,8
Eficiencia a 40/30ºC	%	108,3/104,5	108,5/104,8	108,6/103,8	110,0/103,9	109,9/103,7	109,8/103,4
Eficiencia estacional (NNG 40/30°C)	%	108,7	109,1	109,4	109,4	109,1	108,7
Caudal máximo de condensados	l/h	3,6	4,4	4,3	5,4	6,4	7,1
Consumo de gas G20 máx./mín. (10,9kWh/m³)	m³/h	5,3/1,5	6,1/1,5	7,0/1,8	8,7/1,7	10,5/2,1	12,2/2,4
Consumo de gas G31 máx./mín. (12,8kWh/m³)	kg/h	4,5/1,3	5,2/1,3	6,0/1,5	7,4/1,5	8,9/1,8	10,4/2,1
Presión de gas G20	mbar	20	20	20	20	20	20
Presión de gas G31	mbar	30/50	30/50	30/50	30/50	30/50	30/50
Presión máxima de gas	mbar	50	50	50	50	50	50
Temp. gas de combustión a 80/60ºC máx./mín.	ºC	59/57	60/57	61/58	60/56	63/56	66/57
Temp. gas de combustión a 40/30ºC máx./mín.	ºC	42/33	44/33	44/33	43/32	45/32	47/32
Caudal gas de combustión máx./mín.	m³/h	83/22	98/22	113/27	139/27	168/33	202/38
Nivel CO_2 en G20 máx./mín.	%	9,0/8,5	9,0/8,4	9,0/8,4	8,5/8,4	8,5/8,4	8,5/8,2
Nivel CO_2 en G31 máx./mín.	%	9,6/9,6	9,6/9,6	9,6/9,6	9,6/9,6	9,6/9,6	9,6/9,6
Nivel NOx máx./mín.	mg/kWh	44/17	53/19	60/28	44/19	38/27	26/26
Nivel CO máx./mín.	mg/kWh	80/11	99/11	94/7	72/5	88/5	67/7
Resistencia gases máxima permitida	Pa	167	200	200	173	134	200
Volumen de agua	l	6	6	6	9	9	9
Punto máximo de ajuste para la temperatura	ºC	90	90	90	90	90	90
Caudal nominal de agua dT=20K	m³/h	2,4	2,8	3,2	4,0	4,8	5,6
Resistencia hidráulica con caudal nom. de agua	kPa	15	18	22	7	9	11
Conexión eléctrica	V	230	230	230	230	230	230
Frecuencia	Hz	50	50	50	50	50	50
Fusible de conexión a red	A	10	10	10	10	10	10
Cons. ener. de caldera máx./mín. (bomba excl.)	W	100/30	120/30	130/40	130/30	120/40	150/30
Peso (sin accesorio hidr.)	kg	83	83	83	96	96	96
Corriente mínima de ionización	µA	1,15	1,15	1,15	4,2	1,15	4,2
Valor PH del condensado	-	3,2	3,2	3,2	3,2	3,2	3,2
Código de identificación CE	-	CE-0063CM3576					

Sonda de temperatura de inmersión QAZ36

- Puede utilizarse como sonda de colector de cascada, para lo cual se deberá conectar al controlador LMS 14 de la caldera Master
- Puede utilizase como sonda de temperatura de impulsión de una zona de calefacción, para lo cual se deberá conectar al módulo de extensión AGU2.550 / AVS75 o al LOGON B / RVS63 que corresponda
- Puede utilizarse como sonda de acumulación de ACS, para lo cual se deberá conectar al controlador LMS de la caldera
- Sea cual sea su utilidad, se suministra con una vaina de ½" y 6m de cable

Sonda de temperatura de contacto QAD36

- Puede utilizarse como sonda de colector de cascada en el caso de que éste no tenga alojamiento para una vaina, para lo cual se deberá conectar al controlador LMS 14 de la caldera Master
- Puede utilizase como sonda de temperatura de impulsión de una zona de calefacción, para lo cual se deberá conectar al módulo de extensión AGU2.550 / AVS75 o al LOGON B / RVS63 que corresponda
- Sea cual sea su utilidad, se suministra con una abrazadera y 4m de cable

Sonda de temperatura exterior QAC34

- Esta sonda es necesaria cuando el sistema precisa de un elemento de control de temperatura exterior para la compensación en función de las condiciones exteriores

Sonda de temperatura exterior inalámbrica QAC34 + AVS13

- Cuando el sistema precisa de un elemento de control de temperatura exterior para la compensación en función de las condiciones exteriores, existe la opción de utilizar una sonda de temperatura exterior inalámbrica combinando un QAC34 con un emisor inalámbrico AVS13.
- El kit debe ser usado en combinación con un receptor inalámbrico AVS71 para habilitar una comunicación sin hilos entre la sonda exterior y la caldera.

Receptor inalámbrico AVS71

- Cuando se conecta a la caldera puede transmitir datos entre la caldera y las unidades ambiente QAA78 y/o sondas exteriores inalámbricas (QAC34+AVS13).

Webserver OZW672 – Control remoto para controlar hasta 16 calderas en cascada

- OZW672.01 – Control remoto de una caldera
- OZW672.04 – Control remoto para hasta 4 calderas
- OZW672.16 – Control remoto para hasta 16 calderas

Pasarela KIT COM de comunicación – Pasarela de comunicación a protocolos Modbus, BACnet, LonWorks y KNX

- KIT COM 01 – Pasarela de comunicación para 1 caldera
- KIT COM 04 – Pasarela de comunicación para hasta 4 calderas

Componente	P.V.P.	Componente	P.V.P.
MÓDULO OCI 345 MASTER	448 €	MÓDULO OCI 345 ESCLAVO	215 €
MÓDULO AGU2.551 (control de una bomba)	427 €	SONDA DE AMBIENTE QAA75	435 €
MÓDULO AGU2.550 (1 zona de calefacción)	484 €	RECEPTOR INALÁMBRICO AVS71	177 €
UNIDAD DE AMBIENTE INALÁMBRICA QAA78	430 €	PASARELA MODBUS OCI 351.01	287 €
SONDA DE TEMPERATURA DE INMERSIÓN QAZ36	115 €	SONDA DE TEMPERATURA DE CONTACTO QAD36	90 €
SONDA DE TEMPERATURA EXTERIOR QAC34	56 €	SONDA DE TEMP. EXT. INALÁMBRICA QAC34 + AVS13	234 €
WEBSERVER OZW672.01 (Para 1 caldera)	717 €	PASARELA KIT COM 01 (Para 1 caldera)	3.004 €
WEBSERVER OZW672.04 (Hasta 4 calderas)	1.387 €	PASARELA KIT COM 04 (Hasta 4 calderas)	3.740 €
WEBSERVER OZW672.16 (Hasta 16 calderas)	2.064 €	Router para WEBSERVER OZW672	Consultar

Rendamax R-600 EVO

CE ☆☆☆☆

ErP ready

de 151 a 573 kW
RENDIMIENTO DEL 109%
Clase NOx 6
Modulante
Cámara estanca
De dimensiones compactas

POSIBILIDAD DE CONEXIÓN EN CASCADA HASTA 4582 kW

Características principales

- Caldera de pie de condensación a gas
- **8 bar de presión** máxima de trabajo
- Alto ratio de modulación (del 20 al 100%)
- Con programación horaria
- Cuerpo refrigerado por agua y con cuatro intercambiadores de **ACERO INOXIDABLE, con 10 pasos de agua totales**:
  - Gran fiabilidad
  - Máxima eficiencia
- Bajos costes de mantenimiento
- Muy silenciosa
- Bajas emisiones contaminantes
- **Calderas desmontables en pie de obra para facilitar el montaje en sala de calderas, PRESCINDIENDO DE GRÚA.**

Control

La caldera R-600 EVO incorpora de serie un **controlador Siemens LMS 14**. Y para hacer uso de algunas de las muchas opciones de control que su electrónica permite para incrementar aún más su excepcional rendimiento energético, bastará con añadir los módulos adicionales que tenemos disponibles.

Modelos R-600 EVO	Potencia útil (kW)		P.V.P.
	mín-máx 40/30ºC	mín-máx 80/60ºC	
R-601 EVO	35,4/151,2	31,3/142,3	**14.291 €**
R-602 EVO	47,4/202,3	42,0/190,4	**17.133 €**
R-603 EVO	53,4/252,3	47,0/237,6	**18.280 €**
R-604 EVO	64,2/303,3	56,5/285,7	**21.699 €**
R-605 EVO	85,6/404,3	75,2/381,3	**23.473 €**
R-606 EVO	106,9/505,2	94,6/476,7	**25.009 €**
R-607 EVO	135,1/572,8	120,0/540,2	**26.332 €**

Kits de montaje en pág. **¡Error! Marcador no definido.**
Controles opcionales en pág. 30
Neutralizadores de condensados en pág. 62
Agujas separadoras en pág. 63
Salidas de humos caldera de pie individual en pág. 68
Separadores de lodos en pág. 64

Dimensiones calderas Rendamax R-600 EVO

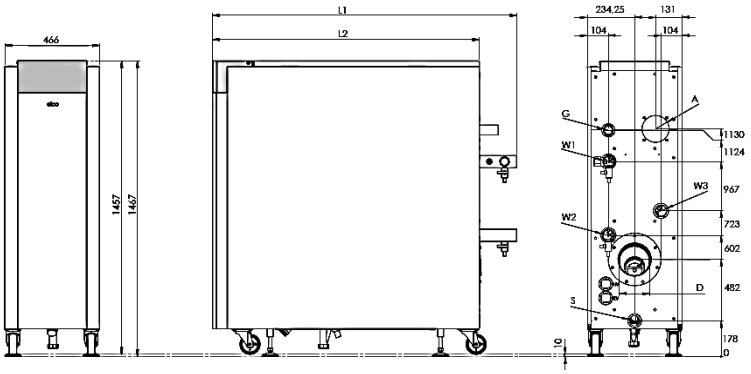

Calderas R-601 EVO: R-602 EVO: R-603 EVO

Modelo		R-601 EVO	R-602 EVO	R-603 EVO
L1	mm	1349	1499	1649
L2	mm	1165	1315	1465
A	mm	130	130	130
G	"	1" ½	1" ½	1" ½
D	mm	150	150	200
S	mm	32	32	32
W1		2" (RM)	2" (RM)	2" (RM)
W2		2" (RM)	2" (RM)	2" (RM)

W1: Impulsión
W2: Retorno
G: Gas
D: Salida de humos

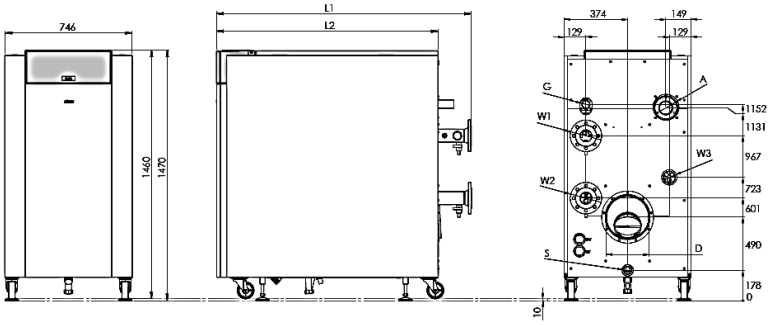

Calderas R-604 EVO: R-605 EVO: R-606 EVO: R-607 EVO

Modelo R-600		R-604 EVO	R-605 EVO	R-606 EVO	R-607 EVO
L1	mm	1384	1496	1646	1769
L2	mm	1152	1302	1452	1602
A	mm	130	130	150	150
G	"	1" ½	1" ½	2"	2"
D	mm	200	250	250	250
S	mm	32	32	32	32
W1		DN65 (PN16)	DN65 (PN16)	DN65 (PN16)	DN65 (PN16)
W2		DN65 (PN16)	DN65 (PN16)	DN65 (PN16)	DN65 (PN16)

Datos técnicos calderas Rendamax R-600 EVO

		R-601 EVO	R-602 EVO	R-603 EVO	R-604 EVO	R-605 EVO	R-606 EVO	R-607 EVO
Potencia nominal a temp. 80-60ºC máx./mín.	kW	142,3/31,3	190,4/42,0	237,6/47,0	285,7/56,5	381,3/75,2	476,7/94,6	540,2/120,0
Potencia nominal a temp. 40-30ºC máx./mín.	kW	151,2/35,4	202,3/47,4	252,3/53,4	303,3/64,2	404,3/85,6	505,2/106,9	572,8/135,1
Consumo térmico nominal máx/mín.	kW	145,0/32,2	194,0/43,1	242,0/48,4	291,0/58,2	388,0/77,6	485,0/97,0	550,0/122,2
Eficiencia a 80/60ºC	%	98,2	98,2	98,2	98,2	98,3	98,3	98,2
Eficiencia a 40/30ºC	%	104,3	104,3	104,2	104,2	104,2	104,2	104,2
Eficiencia estacional (NNG 40/30°C)	%	110,4	110,4	110,4	110,4	110,4	110,4	110,3
Caudal máximo de condensados	l/h	9,2	12,4	15,4	18,5	24,7	30,7	34,8
Consumo de gas G20 máx./mín. (10,9kWh/m³)	m³/h	13,3/3,0	17,8/4,0	22,2/4,4	26,7/5,3	35,6/7,1	44,5/8,9	50,5/11,2
Consumo de gas G31 máx./mín. (12,8kWh/m³)	kg/h	11,3/2,5	15,2/3,4	18,9/3,8	22,7/4,5	30,3/6,1	37,9/7,6	43,0/9,5
Presión de gas G20	mbar	20	20	20	20	20	20	20
Presión de gas G31	mbar	30/50	30/50	30/50	30/50	30/50	30/50	30/50
Presión máxima de gas	mbar	50	50	50	50	50	50	50
Temp. gas de combustión a 80/60ºC max./mín	°C	75/58	75/58	75/58	75/58	75/59	75/59	76/58
Temp.gas de combustión a 40/30ºC max./mín.	°C	54/30	54/30	55/30	55/30	56/30	56/30	56/30
Caudal gas de combustión máx./mín.	m³/h	188/43	251/57	313/64	377/77	502/102	628/128	712/161
Nivel CO_2 en G20 máx/mín	%	10,2/9,4	10,2/9,4	10,2/9,4	10,2/9,4	10,2/9,4	10,2/9,4	10,2/9,4
Nivel CO_2 en gas G31 máx/mín	%	11,9/10,0	11,9/10,0	11,9/10,0	11,9/10,0	11,9/10,0	11,9/10,0	11,9/10,0
Nivel NOx máx./mín.	mg/kWh	38/19	38/19	36/18	36/18	34/17	37/18	40/19
Nivel CO máx./mín.	mg/kWh	14/3	14/3	14/5	14/5	14/8	16/5	18/1
Resistencia gases permitida máx/mín.	Pa	200/10	200/10	200/10	160/10	400/10	300/10	400/10
Volumen de agua	l	26	31	33	60	63	71	77
Punto máximo de ajuste para la temperatura	°C	90	90	90	90	90	90	90
Caudal nominal d agua a dT=20K	m³/h	6,1	8,1	10,1	12,2	16,3	20,3	23,1
Resist. hidráulica con caudal nom. de agua	kPa	11,2	26,8	31,2	11,9	32,3	34,3	57,1
Conexión eléctrica	V	230/400	230/400	230/400	230/400	230/400	230/400	230/400
Frecuencia	Hz	50	50	50	50	50	50	50
Fusible de conexión a red	A	16	16	16	16	16	16	16
Cons. ener.de caldera max./min. (bomba excl.)	W	176/48	267/48	286/53	230/50	504/54	620/64	676/61
Peso (sin accesorio hidr.)	kg	290	332	366	434	496	540	595
Corriente mínima de ionización	µA	10,0/4,5	10,0/4,5	10,0/4,5	10,0/4,5	10,0/4,5	10,0/4,5	10,0/4,5
Valor PH del condensado	-	3,2	3,2	3,2	3,2	3,2	3,2	3,2
Código de identificación CE	-	CE-0063CQ3970						

Controles opcionales para la serie Rendamax R-600 EVO

Las calderas R-600 EVO incorporan de serie un controlador Siemens LMS 14 que permite la identificación de averías, una compensación en función de la temperatura exterior –sonda QAC34 no incluida–, control de ACS –sonda QAZ36 no incluida-, programación horaria, una entrada de señal externa de 0-10V y un contacto OK/Alarma programable. Si esto no fuera suficiente, Aldingás dispone de los siguientes módulos opcionales de control:

Módulo de comunicación por BUS OCI 345 – Control en cascada

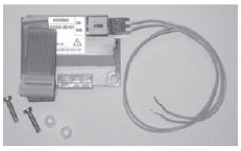

- Permite controlar hasta 16 calderas en cascada
- Será necesario un **kit master** *de cascada* para la caldera que se desee controle al resto y un **kit esclavo** *de cascada* para cada una de las demás calderas
- El *kit master de cascada* incluye un módulo OCI 345 y una sonda de colector compatible. El *kit esclavo de cascada* incluye tan sólo un módulo OCI 345

Módulo de extensión AVS75 – Control de una zona de calefacción / Electroválvula de gas externa

- Dentro de una caldera pueden instalarse hasta 3 módulos AVS75, conectados a la tarjeta LMS 14 de la misma
- Los dos primeros módulos AVS75 proporcionan el control de un circuito de calefacción cada uno con conexiones para la bomba de dicho circuito, una válvula mezcladora (si la temperatura de la impulsión tiene que ser variable) y una sonda de temperatura en la impulsión. No obstante, si se requiere el circuito de calefacción puede funcionar a temperatura constante con el mismo kit
- El tercer módulo opcional sirve para controlar una electroválvula de gas externa, para realizar un test de estanqueidad de la válvula de gas que incorpora la caldera

Módulo de extensión RVS63 – Control de 2 zonas de calefacción + Bomba de recirculación de ACS

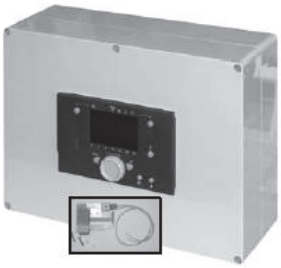

- Cada módulo RVS63 permite controlar 2 zonas de calefacción con compensación en función de temperatura exterior o a temperatura constante y una bomba de recirculación de ACS
- El módulo RVS63 puede utilizarse como controlador Master de cascada, de forma que todas las calderas se comportarán como esclavas
- A la tarjeta LMS 14 de una caldera pueden conectarse hasta 3 módulos RVS63 que, sumados a los dos módulos AVS75, permiten controlar hasta 8 zonas de calefacción con una sola caldera
- Se suministra en una caja para montaje mural

Unidades de ambiente y sondas de temperatura ambiente QAA75 y QAA78

- Cada zona de calefacción puede tener instalada una unidad de ambiente (o control remoto) QAA75 o QAA78 que permite la monitorización y el control de la temperatura de la zona a calefactar, además de realizar ajustes en los parámetros de horario y de la temperatura de dicha zona
- La unidad QAA75 se conecta a la caldera mediante un cable
- La unidad QAA78 se conecta a la caldera de forma inalámbrica, para lo que requiere un receptor inalámbrico AVS71

Sonda de temperatura de inmersión QAZ36

- Puede utilizarse como sonda de colector de cascada, para lo cual se deberá conectar al controlador LMS 14 de la caldera Master
- Puede utilizase como sonda de temperatura de impulsión de una zona de calefacción, para lo cual se deberá conectar al módulo de extensión AGU2.550 / AVS75 o al LOGON B / RVS63 que corresponda
- Puede utilizarse como sonda de acumulación de ACS, para lo cual se deberá conectar al controlador LMS de la caldera
- Sea cual sea su utilidad, se suministra con una vaina de ½" y 6m de cable

Sonda de temperatura de contacto QAD36

- Puede utilizarse como sonda de colector de cascada en el caso de que éste no tenga alojamiento para una vaina, para lo cual se deberá conectar al controlador LMS 14 de la caldera Master
- Puede utilizase como sonda de temperatura de impulsión de una zona de calefacción, para lo cual se deberá conectar al módulo de extensión AGU2.550 / AVS75 o al LOGON B / RVS63 que corresponda
- Sea cual sea su utilidad, se suministra con una abrazadera y 4m de cable

Sonda de temperatura exterior QAC34

- Esta sonda es necesaria cuando el sistema precisa de un elemento de control de temperatura exterior para la compensación en función de las condiciones exteriores

Sonda de temperatura exterior inalámbrica QAC34 + AVS13

- Cuando el sistema precisa de un elemento de control de temperatura exterior para la compensación en función de las condiciones exteriores, existe la opción de utilizar una sonda de temperatura exterior inalámbrica combinando un QAC34 con un emisor inalámbrico AVS13.
- El kit debe ser usado en combinación con un receptor inalámbrico AVS71 para habilitar una comunicación sin hilos entre la sonda exterior y la caldera.

Receptor inalámbrico AVS71

- Cuando se conecta a la caldera puede transmitir datos entre unidades ambiente QAA78 y/o sondas exteriores inalámbricas (QAC34+AVS13).

Webserver OZW672 – Control remoto para controlar hasta 16 calderas en cascada

- OZW672.01 – Control remoto de una caldera
- OZW672.04 – Control remoto para hasta 4 calderas
- OZW672.16 – Control remoto para hasta 16 calderas

Pasarela KIT COM de comunicación – Pasarela de comunicación a protocolos Modbus, BACnet, LonWorks y KNX

- KIT COM 01 – Pasarela de comunicación para 1 caldera
- KIT COM 04 – Pasarela de comunicación para hasta 4 calderas

Pasarela MOBUS OCI 351.01

- Permite integrar una caldera mediante protocolo de comunicación Modbus RTU.
- Posibilidad de acceder a más de 350 parámetros.
- Es compatible con el módulo OCI 345

Componente	P.V.P.	Componente	P.V.P.
MÓDULO OCI 345 MASTER	448 €	MÓDULO OCI 345 ESCLAVO	215 €
MÓDULO AGU2.551 (control de una bomba)	427 €	SONDA DE AMBIENTE QAA75	435 €
MÓDULO AGU2.550 (1 zona de calefacción)	484 €	RECEPTOR INALÁMBRICO AVS71	177 €
UNIDAD DE AMBIENTE INALÁMBRICA QAA78	430 €	PASARELA MODBUS OCI 351.01	287 €
SONDA DE TEMPERATURA DE INMERSIÓN QAZ36	115 €	SONDA DE TEMPERATURA DE CONTACTO QAD36	90 €
SONDA DE TEMPERATURA EXTERIOR QAC34	56 €	SONDA DE TEMP. EXT. INALÁMBRICA QAC34 + AVS13	234 €
WEBSERVER OZW672.01 (Para 1 caldera)	717 €	PASARELA KIT COM 01 (Para 1 caldera)	3.004 €
WEBSERVER OZW672.04 (Hasta 4 calderas)	1.387 €	PASARELA KIT COM 04 (Hasta 4 calderas)	3.740 €
WEBSERVER OZW672.16 (Hasta 16 calderas)	2.064 €	Router para WEBSERVER OZW672	Consultar

Rendamax R-3400EVO

CE ☆☆

de 656 a 1870 kW
Rendimiento del 93%
Clase NOx 6
Modulante
Cámara estanca
Dimensiones compactas

POSIBILIDAD DE CONEXIÓN EN CASCADA HASTA 14,9 MW

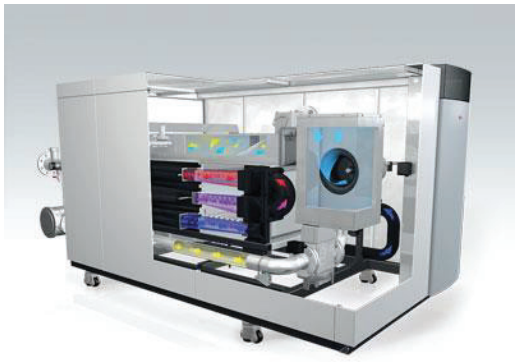

Características principales

- Caldera de pie de condensación a gas
- **8 bar de presión máxima de trabajo**
- Alto ratio de modulación (del 25 al 100%)
- Programación horaria
- Cuerpo formado por tres intercambiadores de **ACERO INOXIDABLE** que comportan una gran durabilidad.
- Bajos costes de mantenimiento
- Bajo contenido de agua
- Bajas emisiones contaminantes

Control

La caldera R-3400 SE incorpora de serie un **controlador Siemens LMS 14**. Y para hacer uso de algunas de las muchas opciones de control que su electrónica permite para incrementar aún más su excepcional rendimiento energético, bastará con añadir los módulos adicionales que tenemos disponibles.

Modelos	Potencia útil (kW)		P.V.P.
	mín-máx 40/30°C	mín-máx 80/60°C	
R-3401 EVO	657/183	650/164	**44.331 €**
R-3402 EVO	733/204	726/183	**55.209 €**
R-3403 EVO	858/238	849/219	**58.188 €**
R-3404 EVO	971/270	961/242	**58.549 €**
R-3405 EVO	1084/301	1073/270	**64.810 €**

Modelos	Potencia útil (kW)		P.V.P.
	mín-máx 40/30°C	mín-máx 80/60°C	
R-3406 EVO	1196/332	1184/298	**74.311 €**
R-3407 EVO	1309/363	1296/326	**79.780 €**
R-3408 EVO	1496/415	1481/373	**93.735 €**
R-3409 EVO	1684/467	1666/419	**101.927 €**
R-3410 EVO	1871/519	1851/466	**113.078 €**

Controles opcionales en pág. 36
Neutralizador de condensados en pág. 62
Agujas separadoras en pág. 63
Separadores de lodos en pág. 64

Dimensiones calderas Rendamax R-3400 EVO

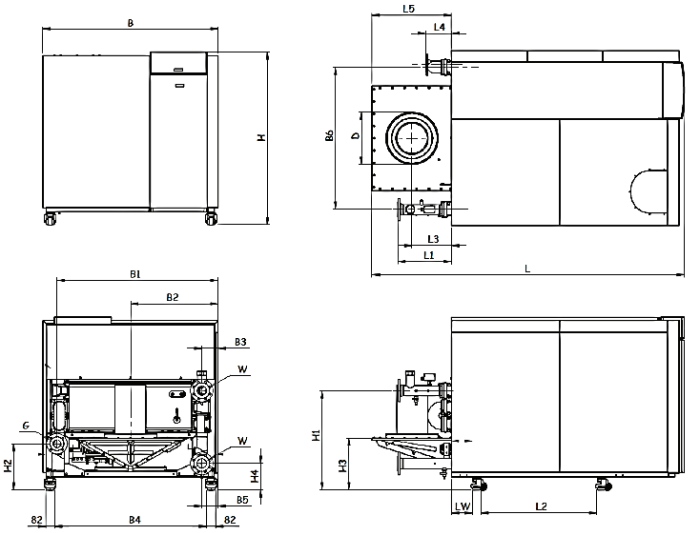

Dimensiones	R-3401 EVO	R-3402 EVO	R-3403 EVO	R-3404 EVO	R-3405 EVO	R-3406 EVO	R-3407 EVO	R-3408 EVO	R-3409 EVO	R-3410 EVO
L (mm)	2185		2565				2795	3310		
H (mm)	1555							1575		
B (mm)	1370		1170		1370		1570	1370	1570	
D (mm)	300	350	350	400	400	400	450	450	500	500
W (DN)	DN65 PN16		DN80 PN16							
G (R"/DN)	R 2"				DN65 PN16				DN80 PN16	

NOTA IMPORTANTE: Consulte la posición y distribución de las conexiones en el manual técnico de la caldera.

Datos técnicos calderas Rendamax R-3400 EVO

		R-3401 EVO	R-3402 EVO	R-3403 EVO	R-3404 EVO	R-3405 EVO	R-3406 EVO	R-3407 EVO	R-3408 EVO	R-3409 EVO	R-3410 EVO
Potencia nominal a temp. 80-60ºC máx./mín.	kW	650/164	726/183	849/213	961/242	1073/270	1184/298	1296/326	1481/373	1666/419	1851/466
Potencia nominal a temp. 40-30ºC máx./mín.	kW	657/183	733/204	858/238	971/270	1084/301	1196/332	1309/363	1496/415	1684/467	1871/519
Consumo térmico nominal máx./mín.	kW	702/176	784/196	917/229	1038/260	1159/290	1279/320	1400/350	1600/400	1800/450	2000/500
Eficiencia a 80/60ºC	%	92,6									
Eficiencia a 40/30ºC	%	93,5									
Eficiencia estacional (NNG 40/30°C)	%	103,3									
Cons. gas, gas H(G20)máx./mín.(10,9kWh/m³)	m³/h	64,4/16,1	71,9/18,0	84,1/21,0	95,2/23,9	106,3/26,6	117,3/29,4	128,4/32,1	146,7/36,7	165,1/41,3	183,5/45,9
Con. de gas GLP(31)máx./mín. (12,8kWh/kg)	kg/h	54,8/13,8	61,3/15,3	71,6/17,9	81,1/20,3	90,5/22,7	99,9/25,0	109,4/27,3	125/31,3	140,6/35,2	156,3/39,1
Presión de gas natural H (G20)	mbar	20	20	35	35	35	35	50	50	50	50
Presión de GLP (31)	mbar	30	30	50	50	50	50	50	50	50	50
Temp. gas de combustión a 80/60ºC máx./mín.	°C	182/66									
Temp. gas de combustión a 40/30ºC máx./mín.	°C	167/65									
Caudal gas de escape máx./mín.	m³/h	1438/286	1606/318	1878/372	2126/422	2374/471	2619/519	2867/568	3277/649	3685/730	4095/811
Nivel CO_2 en gas natural H/E/L/LL máx./mín.	%	10,0/10,2									
Nivel CO_2 en gas GLP máx./mín.	%	11,0/11,2									
Nivel NOx máx./anual/mín.	mg/kWh	45/22/16									
Nivel CO máx./mín.	mg/kWh	7/3									
Volumen de agua	l	50	53	70	75	80	85	97	109	116	123
Punto máx. de ajuste para la temperatura	°C	90									
Caudal nominal d agua dT=20K	m³/h	28	31	36	41	46	50,9	55,7	63,7	71,6	79,6
Resistencia hidráulica con caudal nom. agua	kPa	46	53	36	43	50	58	91	60	130	165
Conexión eléctrica	V	400									
Frecuencia	HZ	50									
Fusible de conexión a red	A	16									
Peso (vacía)	Kg	770	844	958	1084	1221	1369	1380	1740	1899	1991
Nivel acústico	dB(A)	72,7									
Código de identificación CE	-	CE-0063CR3158									

Rendamax EVO R-3600

CE ☆☆☆☆

ErP ready

de 639 a 2087 kW

RENDIMIENTO DEL 104,5%
Clase NOx 6
Modulante
Posibilidad de cámara estanca
Dimensiones compactas

POSIBILIDAD DE CONEXIÓN EN CASCADA HASTA 16,7 MW

Características principales

- Caldera de pie de condensación a gas
- **8 bar de presión máxima de trabajo**
- Alto ratio de modulación (del 25 al 100%)
- Programación horaria
- Cuerpo formado por cuatro intercambiadores de **ACERO INOXIDABLE** (según modelo) que comportan una gran durabilidad.
- Bajos costes de mantenimiento
- Bajo contenido de agua
- Bajas emisiones contaminantes
- **RÁPIDA AMORTIZACIÓN**

Control

La caldera R-3600 EVO incorpora de serie un **controlador Siemens LMS 14**. Y para hacer uso de algunas de las muchas opciones de control que su electrónica permite para incrementar aún más su excepcional rendimiento energético, bastará con añadir los módulos adicionales que tenemos disponibles.

Modelos	Potencia útil (kW)		P.V.P.
	mín-máx 40/30°C	mín-máx 80/60°C	
R-3601 EVO	682/205	639/182	**54.738 €**
R-3602 EVO	798/239	747/212	**61.141 €**
R-3603 EVO	904/271	846/241	**65.418 €**
R-3604 EVO	1009/303	945/269	**66.841 €**
R-3605 EVO	1114/334	1043/297	**76.069 €**

Modelos	Potencia útil (kW)		P.V.P.
	mín-máx 40/30°C	mín-máx 80/60°C	
R-3606 EVO	1218/365	1141/324	**86.039 €**
R-3607 EVO	1393/418	1304/371	**108.434 €**
R-3608 EVO	1566/469	1467/417	**122.450 €**
R-3609 EVO	1741/515	1630/464	**129.787 €**
R-3610 EVO	2087/548	1953/487	**141.860 €**

Controles opcionales en pág. 36
Neutralizador de condensados en pág. 62
Agujas separadoras en pág. 63
Separadores de lodos en pág. 64

Dimensiones calderas Rendamax R-3600 EVO

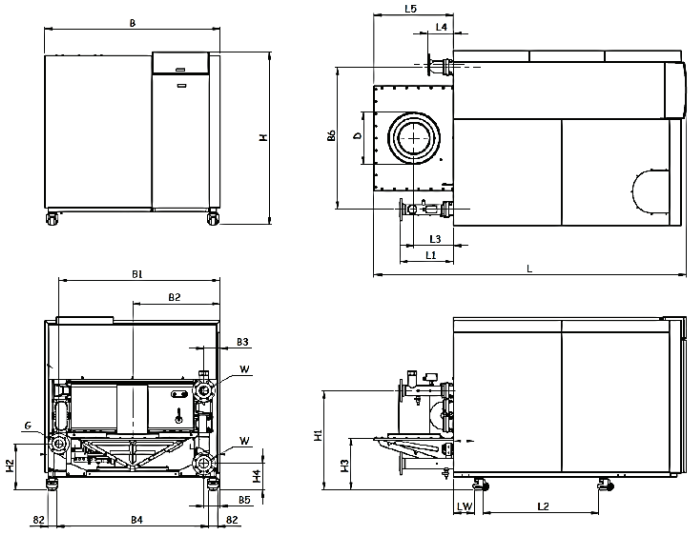

Dimensiones	R-3601 EVO	R-3602 EVO	R-3603 EVO	R-3604 EVO	R-3605 EVO	R-3606 EVO	R-3607 EVO	R-3608 EVO	R-3609 EVO	R-3610 EVO
L (mm)	2185	2565				2795	3310			
H (mm)	1555						1575			1665
B (mm)	1370	1170		1370		1570	1370	1570		
D (mm)	300	350	350	400	400	450	450	500	500	500
W (DN)	DN65 PN16	DN80 PN16								
G (R"/DN)	R 2"			DN65 PN16				DN80 PN16		

NOTA IMPORTANTE: Consulte la posición y distribución de las conexiones en el manual técnico de la caldera.

Datos técnicos calderas Rendamax R-3600 EVO

		R-3601 EVO	R-3602 EVO	R-3603 EVO	R-3604 EVO	R-3605 EVO	R-3606 EVO	R-3607 EVO	R-3608 EVO	R-3609 EVO	R-3610 EVO
Potencia nominal a temp. 80-60ºC máx./mín.	kW	639/182	747/212	846/241	945/269	1043/297	1141/324	1304/371	1467/417	1630/464	1953/487
Potencia nominal a temp. 40-30ºC máx./mín.	kW	682/205	798/239	904/271	1009/303	1114/334	1218/365	1393/418	1566/469	1741/515	2087/548
Consumo térmico nominal máx./mín.	kW	653/187	764/218	865/247	966/274	1066/305	1166/333	1333/381	1449/428	1666/476	2000/500
Eficiencia a 80/60ºC	%	97,8									
Eficiencia a 40/30ºC	%	104,5									
Eficiencia estacional (NNG 40/30°C)	%	109,1									
Cons. gas, gas H(G20)máx./mín.(10,9kWh/m³)	m³/h	59,9/17,2	70,1/20,0	79,4/22,7	88,6/25,3	97,8/28	107/30,6	122,3/35	137,5/39,3	152,8/43,7	183,5/52,4
Con. de gas GLP(31)máx./mín. (12,8kWh/kg)	kg/h	51/14,6	59,7/17	67,6/19,3	75,5/21,6	83,3/23,8	91,1/26	104,1/29,8	117/33,4	130,2/37,2	156,3/44,6
Presión de gas natural H (G20)	mbar	20					35				50
Presión de GLP (31)	mbar	30					50				
Temp. gas de combustión a 80/60ºC máx./mín.	°C	69 / 59									73 / 59
Temp. gas de combustión a 40/30ºC máx./mín.	°C	51 / 32									
Caudal gas de escape máx./mín.	m³/h	1005/297	1176/346	1332/393	1487/439	1641/485	1795/529	2052/605	2307/680	2565/756	3115/795
Nivel CO_2 en gas natural H/E/L/LL máx./mín.	%	10,0 / 10,2									
Nivel CO_2 en gas GLP máx./mín.	%	11,0 / 11,2									
Nivel NOx máx./anual/mín.	mg/kWh	37 / 22 / 15									
Nivel CO máx./mín.	mg/kWh	4 / 2									
Volumen de agua	l	73	97	104	110	117	131	147,2	156,6	166,1	209
Punto máx. de ajuste para la temperatura	°C	90									
Caudal nominal d agua dT=20K	m³/h	27	32	36	41	45	49	56,1	63,1	70,1	84
Resistencia hidráulica con caudal nom. agua	kPa	74	40	45	67	78	82	96	136	162	216
Conexión eléctrica	V	400									
Frecuencia	HZ	50									
Fusible de conexión a red	A	16									
Peso (vacía)	Kg	1136	1328	1468	1634	1800	1900	2000	2100	2201	2500
Nivel acústico	dB(A)	68,7									
Código de identificación CE	-	CE 0063CR3158									

Controles opcionales para la serie Rendamax R-3400 EVO y Rendamax R-3600 EVO

Las calderas R-3400 SE y R-3600 EVO incorporan, de serie, un sistema de control de modulación LMS 14 que permite la identificación de averías, una compensación en función de la temperatura exterior –sonda QAC34 no incluida–, control de ACS –sonda QAZ36 no incluida–, programación horaria, una entrada de señal externa de 0-10V y un contacto OK/Alarma programable. Si esto no fuera suficiente, Aldingás dispone de los siguientes módulos opcionales de control:

Módulo de comunicación por BUS OCI 345 – Control en cascada

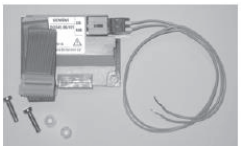

- Permite controlar hasta 16 calderas en cascada
- Será necesario un *kit master de cascada* para la caldera que se desee controle al resto y un *kit esclavo de cascada* para cada una de las demás calderas
- El *kit master de cascada* incluye un módulo OCI 345 y una sonda de colector compatible. El *kit esclavo de cascada* incluye tan sólo un módulo OCI 345

Módulo de extensión AVS75 – Control de una zona de calefacción / Electroválvula de gas externa

- Dentro de una caldera pueden instalarse hasta 3 módulos AVS75, conectados a la tarjeta LMS 14 de la misma
- Los dos primeros módulos AVS75 proporcionan el control de un circuito de calefacción cada uno con conexiones para la bomba de dicho circuito, una válvula mezcladora (si la temperatura de la impulsión tiene que ser variable) y una sonda de temperatura en la impulsión. No obstante, si se requiere el circuito de calefacción puede funcionar a temperatura constante con el mismo kit
- El tercer módulo opcional sirve para controlar una electroválvula de gas externa, para realizar un test de estanqueidad de la válvula de gas que incorpora la caldera

Módulo de extensión RVS63 – Control de 2 zonas de calefacción + Bomba de recirculación de ACS

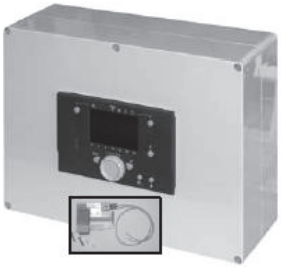

- Cada módulo RVS63 permite controlar 2 zonas de calefacción con compensación en función de temperatura exterior o a temperatura constante y una bomba de recirculación de ACS
- El módulo RVS63 puede utilizarse como controlador Master de cascada, de forma que todas las calderas se comportarán como esclavas
- A la tarjeta LMS 14 de una caldera pueden conectarse hasta 3 módulos RVS63 que, sumados a los dos módulos AVS75, permiten controlar hasta 8 zonas de calefacción con una sola caldera
- Se suministra en una caja para montaje mural

Unidades de ambiente y sondas de temperatura ambiente QAA75 y QAA78

- Cada zona de calefacción puede tener instalada una unidad de ambiente (o control remoto) QAA75 o QAA78 que permite la monitorización y el control de la temperatura de la zona a calefactar, además de realizar ajustes en los parámetros de horario y de la temperatura de dicha zona
- La unidad QAA75 se conecta a la caldera mediante un cable
- La unidad QAA78 se conecta a la caldera de forma inalámbrica, para lo que requiere un receptor inalámbrico AVS71

Sonda de temperatura de inmersión QAZ36

- Puede utilizarse como sonda de colector de cascada, para lo cual se deberá conectar al controlador LMS 14 de la caldera Master
- Puede utilizase como sonda de temperatura de impulsión de una zona de calefacción, para lo cual se deberá conectar al módulo de extensión AGU2.550 / AVS75 o al LOGON B / RVS63 que corresponda
- Puede utilizarse como sonda de acumulación de ACS, para lo cual se deberá conectar al controlador LMS de la caldera
- Sea cual sea su utilidad, se suministra con una vaina de ½" y 6m de cable

Sonda de temperatura de contacto QAD36

- Puede utilizarse como sonda de colector de cascada en el caso de que éste no tenga alojamiento para una vaina, para lo cual se deberá conectar al controlador LMS 14 de la caldera Master
- Puede utilizase como sonda de temperatura de impulsión de una zona de calefacción, para lo cual se deberá conectar al módulo de extensión AGU2.550 / AVS75 o al LOGON B / RVS63 que corresponda
- Sea cual sea su utilidad, se suministra con una abrazadera y 4m de cable

Sonda de temperatura exterior QAC34

- Esta sonda es necesaria cuando el sistema precisa de un elemento de control de temperatura exterior para la compensación en función de las condiciones exteriores

Sonda de temperatura exterior inalámbrica QAC34 + AVS13

- Cuando el sistema precisa de un elemento de control de temperatura exterior para la compensación en función de las condiciones exteriores, existe la opción de utilizar una sonda de temperatura exterior inalámbrica combinando un QAC34 con un emisor inalámbrico AVS13.
- El kit debe ser usado en combinación con un receptor inalámbrico AVS71 para habilitar una comunicación sin hilos entre la sonda exterior y la caldera.

Receptor inalámbrico AVS71

- Cuando se conecta a la caldera puede transmitir datos entre unidades ambiente QAA78 y/o sondas exteriores inalámbricas (QAC34+AVS13).

Webserver OZW672 – Control remoto para controlar hasta 16 calderas en cascada

- OZW672.01 – Control remoto de una caldera
- OZW672.04 – Control remoto para hasta 4 calderas
- OZW672.16 – Control remoto para hasta 16 calderas

Pasarela KIT COM de comunicación – Pasarela de comunicación a protocolos Modbus, BACnet, LonWorks y KNX

- KIT COM 01 – Pasarela de comunicación para 1 caldera
- KIT COM 04 – Pasarela de comunicación para hasta 4 calderas

Pasarela MOBUS OCI 351.01

- Permite integrar una caldera mediante protocolo de comunicación Modbus RTU.
- Posibilidad de acceder a más de 350 parámetros.
- Es compatible con el módulo OCI 345

Componente	P.V.P.	Componente	P.V.P.
MÓDULO OCI 345 MASTER	448 €	MÓDULO OCI 345 ESCLAVO	215 €
MÓDULO AGU2.551 (control de una bomba)	427 €	SONDA DE AMBIENTE QAA75	435 €
MÓDULO AGU2.550 (1 zona de calefacción)	484 €	RECEPTOR INALÁMBRICO AVS71	177 €
UNIDAD DE AMBIENTE INALÁMBRICA QAA78	430 €	PASARELA MODBUS OCI 351.01	287 €
SONDA DE TEMPERATURA DE INMERSIÓN QAZ36	115 €	SONDA DE TEMPERATURA DE CONTACTO QAD36	90 €
SONDA DE TEMPERATURA EXTERIOR QAC34	56 €	SONDA DE TEMP. EXT. INALÁMBRICA QAC34 + AVS13	234 €
WEBSERVER OZW672.01 (Para 1 caldera)	717 €	PASARELA KIT COM 01 (Para 1 caldera)	3.004 €
WEBSERVER OZW672.04 (Hasta 4 calderas)	1.387 €	PASARELA KIT COM 04 (Hasta 4 calderas)	3.740 €
WEBSERVER OZW672.16 (Hasta 16 calderas)	2.064 €	Router para WEBSERVER OZW672	Consultar