2021

CATÁLOGO ALDINGAS A.C.S.

aldingás s.l.

www.aldingas.com

Tel. (+34) 93 491 21 34
C/ Pla 49-51, nave 2 Polígono Industrial El Pla
Molins de Rei • 08750 Barcelona
Fax 93 668 19 23 • aldingas@aldingas.com

Índice

CALENTADORES A GAS NATURAL Y PROPANO 4
Aldin GAN-LX, GAFF-LX – Doméstico 4
Aldin TGE-LX – Industrial, cámara abierta 6
Aldin TGFN-LX – Industrial, cámara estanca 8

CALENTADORES DE PRODUCCIÓN DE A.C.S. ELÉCTRICOS 10
Aldin E-PE / E-PEX – Eléctrico 10

ESQUEMA DE MONTAJE TÍPICO DE CALENTADORES 12

DEPÓSITOS DE INERCIA 14
Aldin ARC-NE – Acero al carbono 14
Aldin VT-G – Acero al carbono 15
Aldin VT-Z – Acero al carbono galvanizado 16
Aldin PVREH / PVRE 17
Aldin PVREH1 / PVRE1 18
Aldin PVREH2 / PVRE2 19

DEPÓSITOS DE INERCIA COMBINADOS 20
Aldin BRFE1 20
Aldin BRFE2 21

ACUMULADORES 22
Aldin TAH-C/TA-C – Acero al carbono con tratamiento cerámico 22
Aldin TAH-CR/TA-CR – Acero al carbono con tratamiento cerámico (Altura rebajada) 23
Aldin TAH-X/TA-X – Acero inoxidable AISI 316L 24
Aldin TAH-XR/TA-XR – Acero inoxidable AISI 316L (Altura rebajada) 25

INTERACUMULADORES CON SERPENTÍN FIJO 26
Aldin BME1-V – Acero al carbono vitrificado 26
Aldin BME2-V – Acero al carbono vitrificado 27
Aldin BME1-X – Acero inoxidable 316L 28
Aldin BME2-X – Acero inoxidable 316L 29
Aldin BKPE1-V – Acero al carbono vitrificado 30
Aldin BKPE2-V – Acero al carbono 31
Aldin BKPE1-X – Acero inoxidable AISI 316L 32
Aldin BKPE2-X – Acero inoxidable AISI 316L 33

INTERACUMULADORES DE SERPENTÍN EXTRAÍBLE 34
Aldin BTH-C/BT-C – Acero al carbono con tratamiento cerámico 34
Aldin BTH-CR/BT-CR– Acero al carbono con tratamiento cerámico 35
Aldin BTH-X/BT-X – Acero inoxidable AISI 316L 36
Aldin BTH-XR/BT-XR– Acero inoxidable AISI 316L 37

RECAMBIOS PARA ACUMULADORES E INTERACUMULADORES 38
Recambios acumuladores e interacumuladores 38

INTERCAMBIADORES DE PLACAS 42
Aldin S0 - Placas soldadas 42
Aldin S1 - Placas soldadas 43
Aldin S3 – Placas soldadas 44
Aldin S5 – Placas soldadas 45
Aldin H1 – Placas desmontables 46
Aldin H3 – Placas desmontables 48
Aldin H5 – Placas desmontables 50
Aldin H19 – Placas desmontables 52
Aldin H7 – Placas desmontables 54
Aldin MPR - Productor instantáneo mural de A.C.S. 56
Accesorios intercambiadores 57

RECAMBIOS 58

PUESTA EN MARCHA 59

CONDICIONES GENERALES DE VENTA 60

NOTAS 62

Aldin GAN-LX, GAFF-LX

de 5 kW
desde 80 hasta 120 litros

CE

CALENTADOR MURAL A GAS
BAJO NO_X

GAMA DOMÉSTICA

GAN-LX

GAFF-LX

Características principales

- Calentadores murales de gama doméstica que funcionan con gas natural o GLP.
- La serie Aldin GAN-LX, de cámara abierta, dispone de encendido piezoeléctrico, llama piloto, una válvula de gas con termostato y termopar.
- La serie Aldin GAFF-LX, de cámara estanca y tiraje forzado, cuentan con encendido electrónico, válvula de gas eléctrica, control de llama por ionización y una centralita electrónica de control.
- Ambas series tienen un tratamiento interior vitrificado, presentan un elegante acabado con esmalte blanco y aislamiento de espuma de poliuretano, que asegura una buena protección interna y aislamiento térmico.
- Tanto la serie Aldin GAN-LX como la serie Aldin GAFF-LX disponen de ánodo de magnesio, seguridades de sobrecalentamiento y un dispositivo de control de humos.
- Son un producto ideal para instalaciones domésticas por su fácil manejo, sus prestaciones y características técnicas

Serie doméstica Aldin GAN-LX – Cámara abierta

Modelos	Capacidad (litros)	Potencia máxima (kW)	Potencia máxima (kcal/h)	P.V.P
Aldin GAN-8 LX	80	5,0	4.302	**820 €**
Aldin GAN-10 LX	100	5,0	4.302	**854 €**
Aldin GAN-12 LX	120	5,0	4.302	**887 €**

Serie doméstica Aldin GAFF-LX – Cámara estanca

Modelos	Capacidad (litros)	Potencia máxima (kW)	Potencia máxima (kcal/h)	P.V.P
Aldin GAFF-8 LX	80	5,0	4.302	**1.455 €**
Aldin GAFF-12 LX	120	5,0	4.302	**1.670 €**

Kits salidas de humos Aldin GAFF-LX

Modelos	Forma	P.V.P.
Aldin KSO-3	Horizontal	**169 €**
Aldin KSV-3	Vertical	**325 €**
Aldin KSD-3	Desdoblado	**216 €**

KSO-3

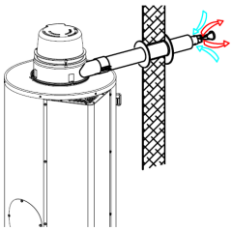

KSD-3

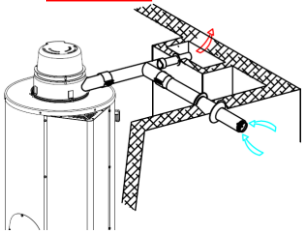

KSV-3

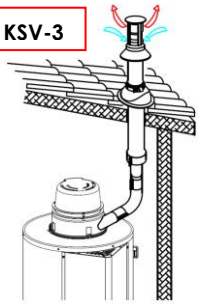

Dimensiones calentadores Aldin GAN-LX, GAFF-LX

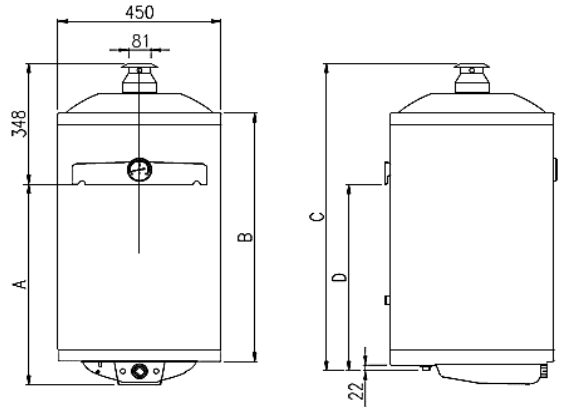

Modelos Aldin	A (mm)	B (mm)	C (mm)	D (mm)
GAN-8 LX	608	775	894	546
GAN-10 LX	692	860	979	631
GAN-12 LX	842	1.010	1.129	781

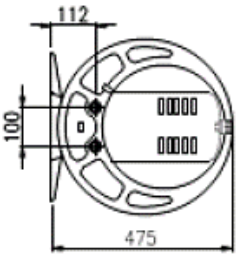

GAN-LX

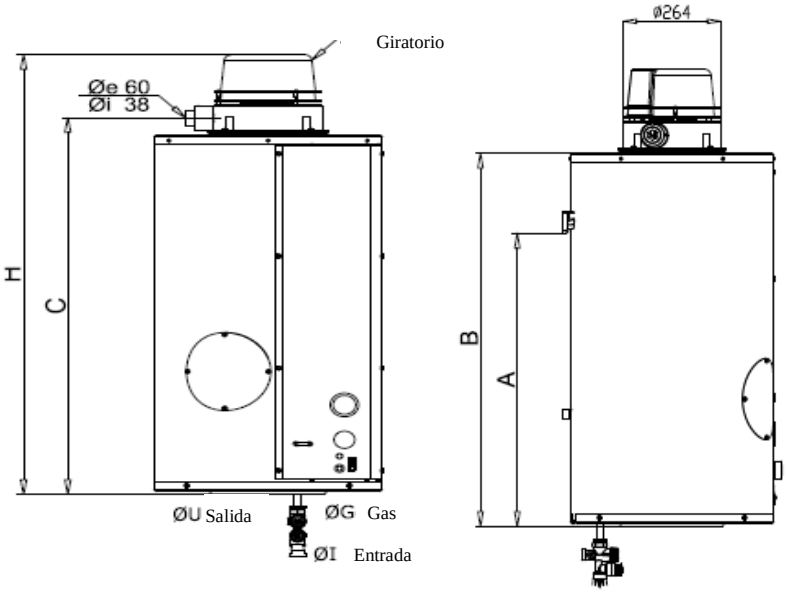

Modelos Aldin	A (mm)	B (mm)	C (mm)	H (mm)
GAFF-8 LX	688	877	918	1.073
GAFF-12 LX	1.047	1.236	1.277	1.432

GAFF-LX

Datos técnicos calentadores Aldin GAN-LX, GAFF-LX

Modelos	Unidades	GAN-LX 8	GAN-LX 10	GAN-LX 12	GAFF-LX 8	GAFF-LX 12
Capacidad	litros	80	100	120	80	120
Potencia	kW	5,0	5,0	5,0	5,0	5,0
Presión máxima	bar	8	8	8	6	6
Tiempo calentamiento ΔT=35ºC/25ºC	min	40'/29'	51'/36'	61'/44'	39'/28'	60'/43'
Producción continua ΔT=35ºC/25º C	(l/h)	105/147	105/147	105/147	115/161	115/161
Consumo GN	m^3/h	0,53	0,53	0,53	0,50	0,50
Consumo GLP	kg/h	0,39	0,39	0,39	0,37	0,37
Conexión de gas	R"	3/8"	3/8"	3/8"	3/8"	3/8"
Conexiones de agua	Entrada (R") Salida (R")	1/2" 1/2"	1/2" 1/2"	1/2" 1/2"	1/2" 1/2"	1/2" 1/2"
Dimensiones embalaje	Altura (mm)	910	990	1.130	1.120	1.490
	Ancho (mm)	490	490	490	530	530
	Profundidad (mm)	490	490	490	530	530
Peso	Bruto (kg)	31	35	39	59	66
	Neto (kg)	28	32	36	53	60

Aldin TGE-LX

de pie
desde 160 hasta 800 litros

CE

Acumuladores productores de agua caliente a gas Cámara abierta

BAJO NOx

GAMA INDUSTRIAL

Nueva gama de calentadores a cámara abierta y tiro natural

Características principales

- Calentadores provistos de encendido electrónico, válvula de gas electrónica e ionización de llama.
- Centralita electrónica que controla el funcionamiento del sistema gracias al electrodo de detección junto con los termostatos de trabajo y seguridad.
- Dispositivo de Control de Humos, que interrumpe el flujo de gas al quemador en caso de anomalía.
- Funcionamiento tanto a Gas Natural como a GLP.
- Campana de humos de acero con tratamiento vitrocerámico.
- Ánodo de magnesio fácil de inspeccionar.
- Aislamiento de poliuretano rígido de 50mm

Modelos	Capacidad (litros)	Potencia máxima (kW)	Potencia máxima (kcal/h)	Trata-miento	P.V.P (€)
Aldin TGE-1 LX	160	12	10.319	Vitroporcelánico 870ºC	**2.052 €**
Aldin TGE-2 LX	220	23	19.777		**2.457 €**
Aldin TGE-3 LX	300	24	20.637		**3.186 €**
Aldin TGE-4 LX	400	24	20.637		**3.480 €**
Aldin TGE-6 LX	585	27	23.216		**4.656 €**
Aldin TGE-8 LX	800	28	24.076		**5.694 €**

Dimensiones calentadores **Aldin TGE-LX**

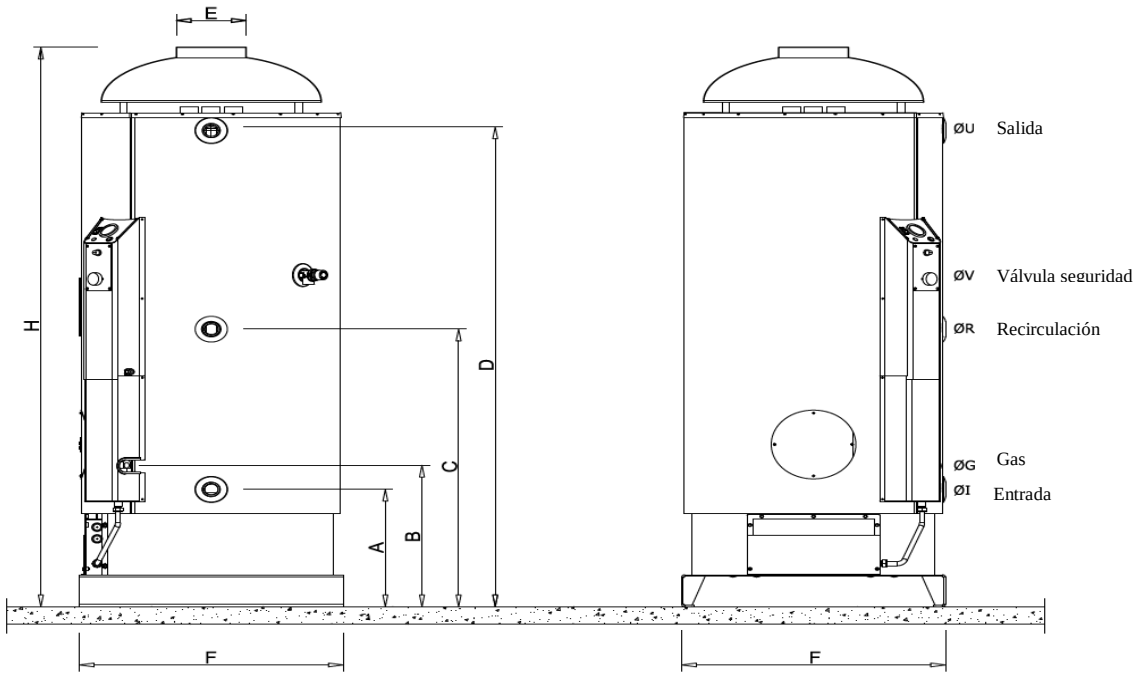

Modelo	Dimensiones en mm							Conexiones		
	A	B	C	D	E	F	H	ØU-ØI	ØR-ØS	Øv-ØG
TGE-1 LX	408	408	738	1.743	120	520	2.038	¾"	¾"	½"
TGE-2 LX	401	473	949	1.278	180	720	1.551	1" ¼	1" ¼	½"
TGE-3 LX	401	473	949	1.628	180	720	1.896	1" ¼	1" ¼	½"
TGE-4 LX	401	467	952	1.978	180	720	2.246	1" ¼	1" ¼	½"
TGE-6 LX	402	468	1.019	1.637	180	920	1.911	1" ¼	1" ¼	½"
TGE-9 LX	402	462	1.019	1.987	180	920	2.260	1" ¼	1" ¼	½"

Datos técnicos calentadores **Aldin TGE-LX**

ALDIN TGE-LX	Unidades	TGE-1 LX	TGE-2 LX	TGE-3 LX	TGE-4 LX	TGE-6 LX	TGE-8 LX
Capacidad	litros	160	220	300	400	585	800
Potencia	kW	12	23	24	24	27	28
Presión máxima	bar	6	6	6	6	6	6
Tiempo calentamiento ΔT: 35ºC/ 25ºC	min	32'/ 23'	27'/ 19'	37'/ 26'	46'/33'	56'/ 40'	69'/ 49'
Producción continua ΔT: 35ºC / 25ºC	l/h	297/416	485/680	501/702	525/735	623/873	646/905
Consumo de GN	m^3/h	1,3	2,4	2,5	2,5	2,9	3,0
Consumo GLP	kg/h	0,9	1,8	1,9	1,9	2,1	2,2
Conexión de gas	R"	1/2"	1/2"	1/2"	1/2"	1/2"	1/2"
Dimensiones embalaje	Altura (mm)	2080	1670	2020	2370	2060	2370
	Ancho (mm)	580	780	780	780	980	980
	Profundidad (mm)	580	780	780	780	980	980
Peso bruto	kg	136	190	226	266	268	326
Peso neto	kg	118	173	206	243	246	301

Aldin TGFN-LX

De 160 a 800 litros
De 13 a 23 kW
CE
Calentadores a gas
Cámara estanca
Bajo NOx

GAMA ESPECIAL

Características principales

- Es un acumulador generador con cámara estanca y tiraje forzado.
- Este aparato funciona tanto con gas natural como con GLP.
- Los generadores Aldin TGFN-LX están dotados de válvulas de gas eléctricas, así como encendido electrónico y control con llama de ionización. El control del aparato lo lleva a cabo una centralita electrónica. Ésta última lleva a cabo un aireado cada vez que se enciende el quemador. El encendido es programable mediante un reloj de programación semanal conectado al panel de control.
- Existe un presostato que asegura la evacuación de los gases de combustión interrumpiendo el paso del combustible al aparato en caso de avería. Soluciona el problema de falta de aireación.
- El acumulador Aldin TGFN-LX lleva un doble termostato de trabajo y de seguridad y un ánodo de magnesio con ánodo tester que permite verificar rápidamente el estado del mismo.
- El aislamiento de poliuretano rígido revestido asegura una gran eficiencia energética.

Modelos	Capacidad (litros)	Potencia máxima (kW)	Potencia Máxima (kcal/h)	Trata-miento	P.V.P.
Aldin TGFN-1 LX	160	13	11.180	Vitrocerámica 870ºC	**2.599 €**
Aldin TGFN-2 LX	220	22	18.920		**3.538 €**
Aldin TGFN-3 LX	300	23	19.780		**3.990 €**
Aldin TGFN-4 LX	395	23	19.780		**4.490 €**
Aldin TGFN-6 LX	585	23	19.780		**5.481 €**
Aldin TGFN-8 LX	800	23	19.780		**6.546 €**

Accesorios salida de humos para modelos TGFN-LX

Modelos	Forma	P.V.P
Aldin KSO - 1	Horizontal	**195 €**
Aldin KSV - 1	Vertical	**309 €**
Aldin KSD - 1	Desdoblado	**253 €**

Ventilador para evacuar los gases de combustión

Reloj horario y ánodo tester de serie

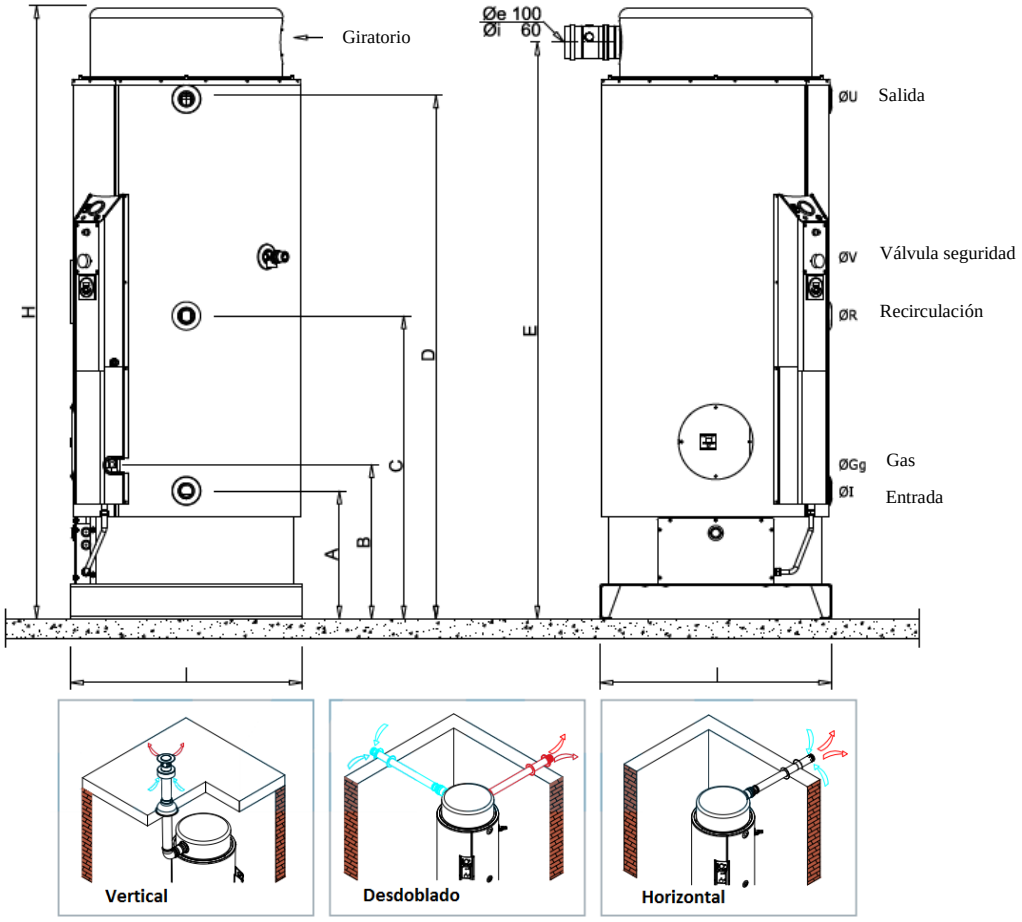

Dimensiones Aldin TGFN-LX

Modelo	A	B	C	D	E	I	H	øU-øI	øV-øG	øR-øS
Aldin TGFN-1 LX	395	415	720	1725	1890	520	2005	¾"	¾"	¾"
Aldin TGFN-2 LX	405	475	960	1285	1445	720	1560	1" ¼	½"	1"
Aldin TGFN-3 LX	405	475	960	1640	1795	720	1912	1" ¼	½"	1"
Aldin TGFN-4 LX	403	475	1135	1985	2145	720	2275	1" ¼	½"	1"
Aldin TGFN-6 LX	410	475	950	1655	1830	920	1950	1" ¼	½"	1"
Aldin TGFN-8 LX	410	475	950	2030	2195	920	2310	1" ¼	½"	1"

Datos técnicos calentadores Aldin TGFN-LX

Modelos	Unidades	TGFN-LX-1	TGFN-LX-2	TGFN-LX-3	TGFN-LX-4	TGFN-LX-6	TGFN-LX-8
Capacidad	litros	160	220	300	395	585	800
Potencia	kW	13	22	23	23	23	23
Presión máxima	bar	6	6	6	6	6	6
Tiempo calentamiento ΔT: 35ºC/ 25ºC	min	30'/31'	27'/19'	34'/23'	43'/30'	65'/46'	82'/58'
Producción continua ΔT: 35ºC/ 25ºC	l/h	310/425	505/769	540/720	548/752	525/740	550/756
Conexión de gas	R"	3/4"	1/2"	1/2"	1/2"	1/2"	1/2"
Consumo de GN	m^3/h	1,40	2,30	2,40	2,40	2,40	2,40
Consumo de GLP	kg/h	1	1,70	1,80	1,80	1,80	1,80
Peso bruto	kg	154	213	255	280	310	347
Peso neto	kg	146	203	240	260	291	327
Tensión	V	220/240	220/240	220/240	220/240	220/240	220/240
Dimensiones embalaje	Altura (mm)	2.080	1.670	2.020	2.370	2.060	2.370
	Ancho (mm)	580	780	780	780	980	980
	Profundidad (mm)	580	780	780	780	980	980

Aldin E-PE / E-PEX

de 1,5 a 20 kW
desde 300 a 1000 litros

CE

KIT TPS disponible bajo pedido en las versiones TPS1 o TPS2, según potencia necesaria

Acumuladores generadores productores de agua caliente ELÉCTRICOS

Calentador eléctrico Aldin E-PE
Calentador eléctrico Aldin E-PEX con doble resistencia eléctrica

Características principales

- Solución óptima para la producción de agua caliente sanitaria cuando no sea posible la utilización de gas o gasóleo como combustibles.
- Posibilidad de adosar un KIT TPS, para agilizar la producción de A.C.S. conectando un intercambiador de placas a otra fuente de calor externa (campo solar, caldera, bomba de calor…).
- El acumulador está vitrificado y dotado de un ánodo de magnesio para mejorar la vida útil del equipo.

Modelos	Capacidad (litros)	Potencia máxima (kW)	Potencia máxima (kcal/h)	Trata-miento	P.V.P. (€)
Aldin E-3 PE / E-3 PEX	300	3,0 / 6,0	2.580 / 5.158	Vitrocerámica 870°C	**1.363 € / 1.504 €**
Aldin E-4 PE / E-4 PEX	400	4,0 / 8,0	3.440 / 6.880		**1.654 € / 1.835 €**
Aldin E-5 PE / E-5 PEX	500	5,0 / 10,0	4.300 / 8.590		**1.858 € / 2.025 €**
Aldin E-8 PE / E-8 PEX	750	8,0 / 16,0	6.880 / 13.760		**3.085 € / 3.267 €**
Aldin E-10 PE / E-10 PEX	1.000	10,0 / 20,0	8.600 / 17.200		**4.330 € / 4.707 €**

Modelos	Potencia máxima (kW)		Potencia máxima (kCal/h)		P.V.P. (€)
	*	**	*	**	
Kit TPS 1	35	14	30.114	12.046	**1.345 €**
Kit TPS 2	70	24	60.229	20.650	**1.465 €**

*** Temperatura del primario: 80-60°C. Temperatura del secundario 10-45°C.**
**** Temperatura del primario: 55-50°C. Temperatura del secundario 10-45°C.**

NOTA: En la tabla se muestran las potencias estándar. Para cualquier otra potencia, consultar.

Dimensiones calentador Aldin E-PE y Aldin E-PEX

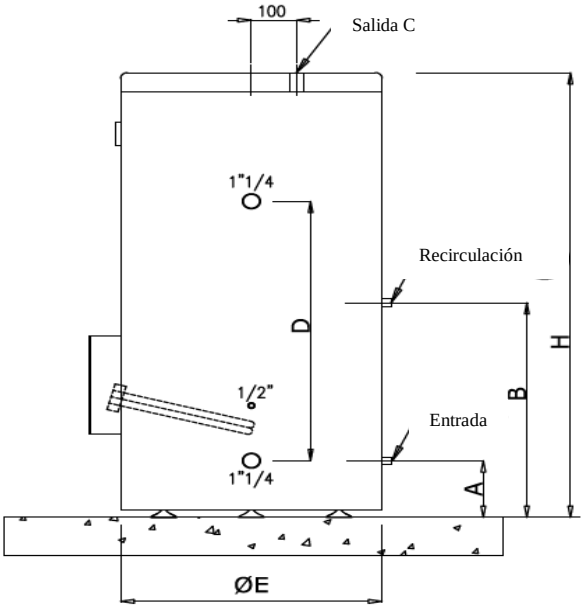

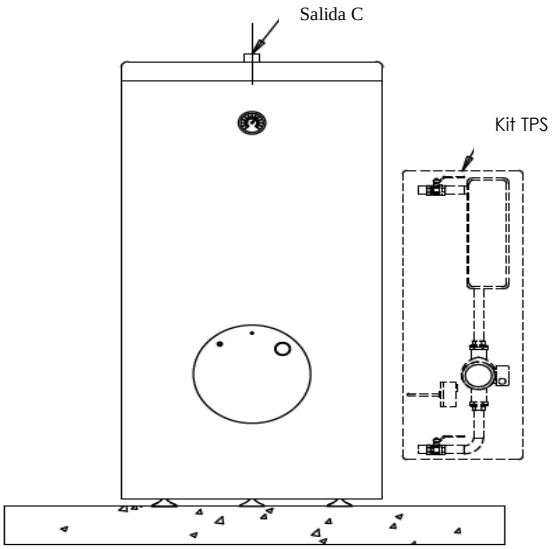

La resistencia eléctrica y el termostato son componentes separados

Modelo	Dimensiones en mm					
	A	B	D	H	ØE	C
Aldin E-3 PE / E-3 PEX	680	1.350	600	370	200	¾" F
Aldin E-4 PE / E-4 PEX	730	1.450	650	370	200	1" F
Aldin E-5 PE / E-5 PEX	730	1.755	650	370	200	1" F
Aldin E-8 PE / E-8 PEX	880	1.910	800	450	200	1" ¼
Aldin E-10 PE / E-10 PEX	980	1.870	900	500	200	1" ½

Datos técnicos calentador Aldin E-PE, E-PEX

Modelos	Unidades	E-3 PE	E-4 PE	E-5 PE	E-8 PE	E-10 PE	E-3 PEX	E-4 PEX	E-5 PEX	E-8 PEX	E-10 PEX
Capacidad	litros	300	400	500	750	1.000	300	400	500	750	1000
Potencia	kW	3,0	4,0	5,0	8,0	10	6,0	8,0	10,0	16,0	20,0
Presión máxima	bar	10	10	10	10	10	10	10	10	10	10
Tiempo calentamiento ΔT: 35ºC/ 25ºC	-	4h5'/ 2h50'	4h5'/ 2h50'	4h5'/ 2h50'	3h40'/ 2h40'	4h05'/ 2h50'	2h03'/ 1h45'	2h03'/ 1h45'	2h03'/ 1h45'	1h50'/ 1h20'	2h03'/ 1h30'
Peso bruto	kg	115	138	190	260	350	118	141	195	270	370
Peso neto	kg	110	128	180	250	340	113	131	185	260	360
Tensión	V	220 ó 380	220 ó 380	380	380	380	380	380	380	380	380
Dimensiones.embalaje											
Altura	mm	1.610	1.815	2.053	2.215	2.120	1.610	1.815	2.053	2.215	2.120
Anchura	mm	800	800	800	1.050	1.050	800	800	800	1.050	1.050
Profundidad	mm	800	800	800	1.050	1.050	800	800	800	1.050	1.015

Esquema de montaje típico de calentadores en paralelo

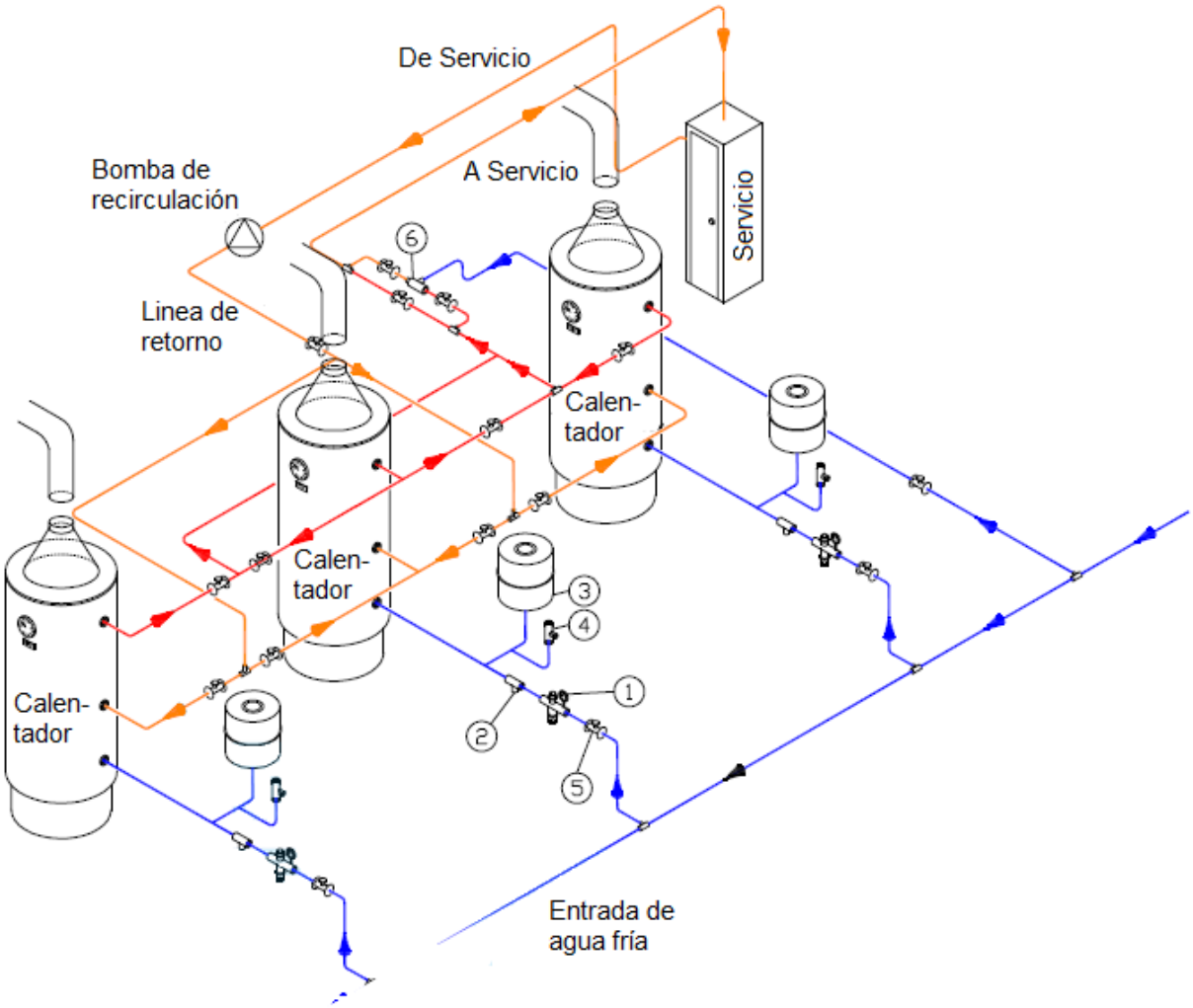

1	VÁLVULA REDUCTORA DE PRESIÓN
2	VÁLVULA ANTIRETORNO
3	VASO DE EXPANSIÓN
4	VÁLVULA DE SEGURIDAD*
5	VÁLVULA DE BOLA
6	MEZCLADOR TERMOSTÁTICO
*	Alternativamente en recirculación

	Agua fría	~ 15 ºC
	Agua caliente mezclada	~ 43 ºC
	Agua caliente	~ 62 ºC

DEPÓSITOS DE INERCIA, ACUMULADORES E INTERACUMULADORES DE AGUA CALIENTE SANITARIA

aldingás s.l.

Aldin ARC-NE

Cuerpo de acero al carbono desde 200 hasta 2500 litros

Características principales

- Los depósitos de inercia de la serie Aldin ARC-NE están fabricados de acero al carbono de gran calidad.
- Tienen la ventaja de poder adaptar las tomas hidráulicas, tanto en diámetro como en cantidad, a las necesidades creadas.
- Incluso el diámetro y la altura de estos depósitos pueden modificarse para satisfacer los requisitos del cliente.
- De serie se suministra sin aislamiento, pudiéndose aplicar aislamiento en elastómero flexible (λ ≤ 36 mW/mK a 0ºC) bajo pedido, de espesor a elegir entre 40, 50 y 60mm.
- Presión máxima de trabajo 6 bar –con posibilidad de aumentar a 8 bar bajo demanda.

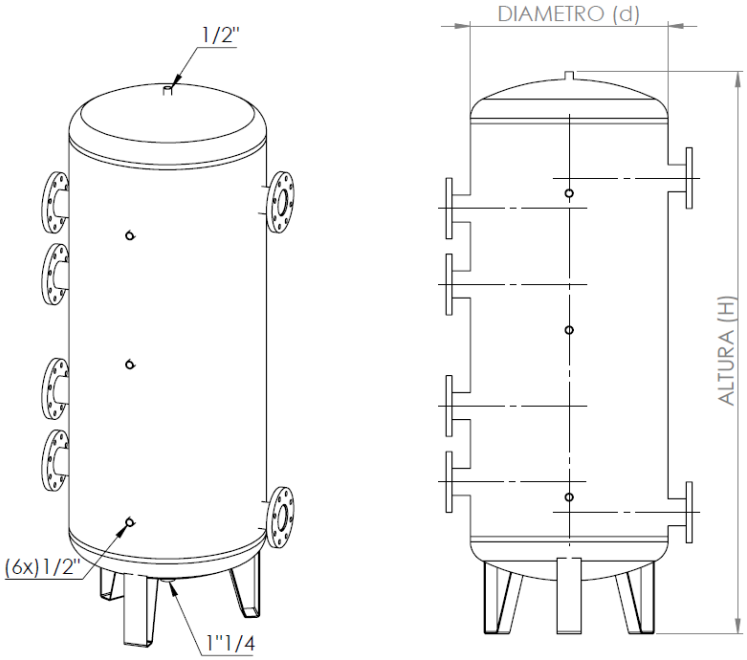

Modelos Bridas	Ø diámetro	P.V.P.
DN 40	1" ½	**50 €**
DN 50	2"	**54 €**
DN 65	2" ½	**64 €**
DN 80	3"	**69 €**
DN 100	4"	**80 €**
DN 125	5"	**91 €**
DN 150	6"	**120 €**
DN 200	8"	**164 €**
Opcional		
Boca de hombre (a partir de 800 litros)		**338 €**

Datos técnicos depósitos de inercia Aldin ARC-NE

Modelos	Capacidad (litros)	Dimensiones mm		P.V.P. (€)	
		d	H	Sin aislar	Aislado
Aldin ARC-NE 200	200	450	1580	**775 €**	**A consultar**
Aldin ARC-NE 300	300	550	1580	**873 €**	
Aldin ARC-NE 500	500	650	1850	**985 €**	
Aldin ARC-NE 700	700	750	1930	**1.194 €**	
Aldin ARC-NE 800	800	800	1950	**1.343 €**	
Aldin ARC-NE 1000	1.000	850	2150	**1.749 €**	
Aldin ARC-NE 1500	1.500	950	2500	**2.252 €**	
Aldin ARC-NE 2000	2.000	1100	2560	**2.758 €**	
Aldin ARC-NE 2500	2.500	1200	2640	**3.833 €**	
Aldin ARC-NE 3000	3.000	1250	2900	**4.690 €**	

Recambios en pág. 38
NOTA: También disponible versión horizontal. A consultar

DEPÓSITOS DE INERCIA

Aldin VT-G

Cuerpo de acero al carbono desde 100 hasta 5000 litros

PVC

Aluminio

Características principales

- Cuerpo de acero al carbono con un tratamiento externo de pintura anticorrosión
- Los depósitos Aldin VT-G se pueden elegir entre un acabado en PVC coloreado con cremallera o en aluminio
- Presión máxima de trabajo
  - Capacidad ≤ 1000 lts → 8 bar
  - Capacidad ≥ 1500 lts → 6 bar
- Aislamiento:
  - Capacidad ≤ 1000 lts → Poliuretano expandido rígido de celda cerrada de 30 mm de espesor
  - Capacidad ≥ 1500 lts → Elastómero expandido de celda cerrada de 20 mm de espesor

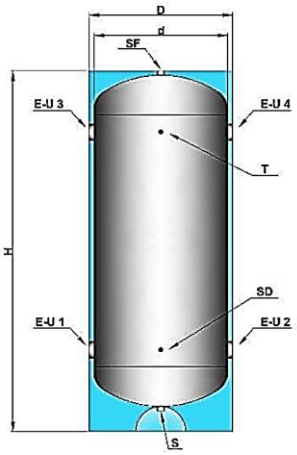

100 – 1000 litros

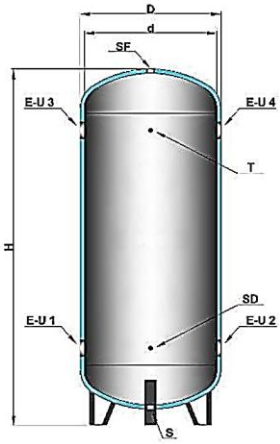

1500 – 5000 litros

Leyenda:

D: Diámetro exterior con aislamiento
d: Diámetro exterior sin aislamiento
H: Altura
E-U: Entrada o salida
S: Vaciado
SF: Purga
T: Termómetro
SD: Sonda de temperatura

Opcional	P.V.P.
Boca de hombre (a partir de 800 litros)	445 €

Datos técnicos depósitos de inercia Aldin VT-G

Modelo	Capacidad (litros)	Dimensiones en mm			E-U	T/SD	S/SF	P.V.P.	
		D	d	H				P.V.C.	Aluminio
Aldin VT-G 100	100	460	400	1050	1"1/4	1/2"	1"1/4	**615 €**	**674 €**
Aldin VT-G 200	200	510	450	1470	2"	1/2"	1"1/4	**747 €**	**806 €**
Aldin VT-G 300	300	610	550	1520	2"1/2	1/2"	1"1/4	**917 €**	**976 €**
Aldin VT-G 500	500	710	650	1800	3"	1/2"	1"1/4	**1.126 €**	**1.194 €**
Aldin VT-G 750	750	860	800	1890	3"	1/2"	1"1/4	**1.489 €**	**1.557 €**
Aldin VT-G 1000	1000	860	800	2140	3"	1/2"	1"1/4	**1.579 €**	**1.648 €**
Aldin VT-G 1500	1500	1000	950	2430	3"	1/2"	1"1/4	**2.471 €**	**2.862 €**
Aldin VT-G 2000	2000	1150	1100	2480	3"	1/2"	1"1/4	**2.880 €**	**3.368 €**
Aldin VT-G 2500	2500	1250	1200	2580	3"	1/2"	1"1/4	**3.394 €**	**3.883 €**
Aldin VT-G 3000	3000	1300	1250	2780	4"	1/2"	1"1/4	**3.701 €**	**4.336 €**
Aldin VT-G 4000	4000	1450	1400	2840	4"	1/2"	1"1/4	**4.786 €**	**5.420 €**
Aldin VT-G 5000	5000	1650	1600	2930	4"	1/2"	1"1/4	**5.630 €**	**6.608 €**

Recambios en pág. 38
NOTA: También disponible versión horizontal. Consultar PVP
Posibilidad de aumentar la presión de trabajo. Consultar PVP
Posibilidad de modificar las conexiones de entraba y salida, ya sean roscadas o acabadas en bridas. Consultar PVP
Versión de altura rebajada disponible. Consultar PVP

Aldin VT-Z

Cuerpo de acero al carbono
Galvanizado
desde 100 hasta 5000 litros

PVC

Aluminio

Características principales

- Cuerpo de acero al carbono con un tratamiento de galvanizado en caliente según norma UNE EN ISO 1461
- Los depósitos Aldin VT-Z se pueden elegir entre un acabado en PVC coloreado con cremallera o en aluminio
- Presión máxima de trabajo
  - Capacidad ≤ 1000 lts → 8 bar
  - Capacidad ≥ 1500 lts → 6 bar
- Aislamiento:
  - Capacidad ≤ 1000 lts → Poliuretano expandido rígido de celda cerrada de 30 mm de espesor
  - Capacidad ≥ 1500 lts → Elastómero expandido de celda cerrada de 20 mm de espesor

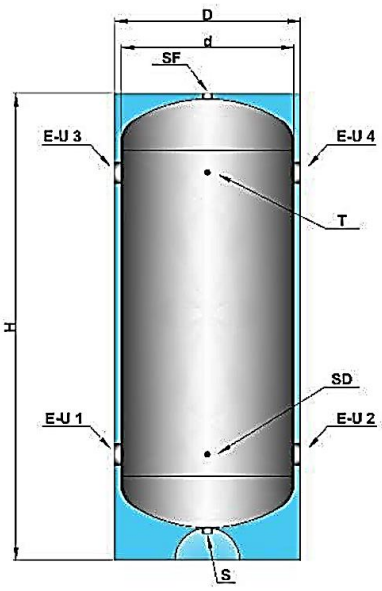

100 – 1000 litros

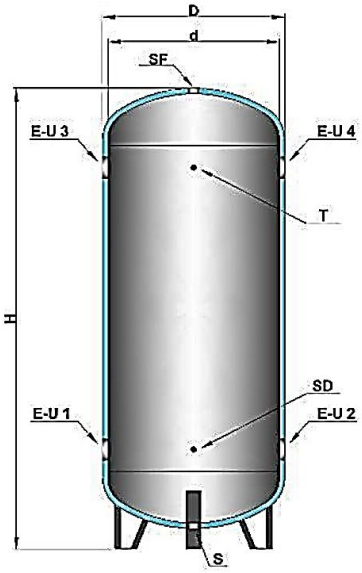

1500 – 5000 litros

Leyenda:

D: Diámetro exterior con aislamiento
d: Diámetro exterior sin aislamiento
H: Altura
E-U: Entrada o salida
S: Vaciado
SF: Purga
T: Termómetro
SD: Sonda de temperatura

Opcional	P.V.P.
Boca de hombre (a partir de 800 litros)	**445 €**

Datos técnicos depósitos de inercia Aldin VT-Z

Modelo	Capacidad (litros)	Dimensiones en mm			E-U	T/SD	S/SF	Peso orientativo (kg en vacío)	P.V.P.	
		D	d	H					P.V.C.	Aluminio
Aldin VT-Z 100	100	460	400	1050	1"1/4	1/2"	1"1/4	47	**723 €**	**782 €**
Aldin VT-Z 200	200	510	450	1470	2"	1/2"	1"1/4	64	**875 €**	**933 €**
Aldin VT-Z 300	300	610	550	1520	2"1/2	1/2"	1"1/4	75	**1.065 €**	**1.123 €**
Aldin VT-Z 500	500	710	650	1800	3"	1/2"	1"1/4	102	**1.322 €**	**1.380 €**
Aldin VT-Z 750	750	860	800	1890	3"	1/2"	1"1/4	135	**1.732 €**	**1.791 €**
Aldin VT-Z 1000	1000	860	800	2140	3"	1/2"	1"1/4	148	**1.833 €**	**1.872 €**
Aldin VT-Z 1500	1500	1000	950	2430	3"	1/2"	1"1/4	240	**2.862 €**	**3.400 €**
Aldin VT-Z 2000	2000	1150	1100	2480	3"	1/2"	1"1/4	305	**3.418 €**	**4.004 €**
Aldin VT-Z 2500	2500	1250	1200	2580	3"	1/2"	1"1/4	330	**4.030 €**	**4.616 €**
Aldin VT-Z 3000	3000	1300	1250	2780	4"	1/2"	1"1/4	395	**4.434 €**	**5.118 €**
Aldin VT-Z 4000	4000	1450	1400	2840	4"	1/2"	1"1/4	500	**5.811 €**	**6.593 €**
Aldin VT-Z 5000	5000	1650	1600	2930	4"	1/2"	1"1/4	675	**6.901 €**	**7.878 €**

Recambios en pág. 38

NOTAS: **También disponible versión horizontal. Consultar PVP**
Posibilidad de aumentar la presión de trabajo. Consultar PVP
Posibilidad de modificar las conexiones de entraba y salida, ya sean roscadas o acabadas en bridas. Consultar PVP
Versión de altura rebajada disponible. Consultar PVP

DEPÓSITOS DE INERCIA

Aldin PVREH / PVRE

Cuerpo de acero al carbono desde 300 hasta 10.000 litros

ErP ready

ALMACENAJE DE AGUA TÉCNICA
8 TOMAS DE ENTRADA/SALIDA DE AGUA

Características principales

- Cuerpo de acero al carbono.
- Los depósitos de inercia Aldin PVREH/PVRE se pueden elegir entre un acabado en PVC coloreado con cremallera o en aluminio (opcional)
- Aislamiento según normativa CE:
  - Hasta 500 lts → Poliuretano rígido inyectado de 50mm de espesor (λ=0,019W/mK)
  - De 750 a 2000lts → Fibra de poliéster de alta densidad PLFH (25kg/m³) de 100 mm de espesor (λ=0,034W/mK)
  - Más de 2000lts → Fibra de poliéster PLF (25kg/m³) de 100 mm de espesor (λ=0,037W/mK)
- Temperatura máxima de trabajo: 95ºC
- Presión máxima de trabajo: 6 bar

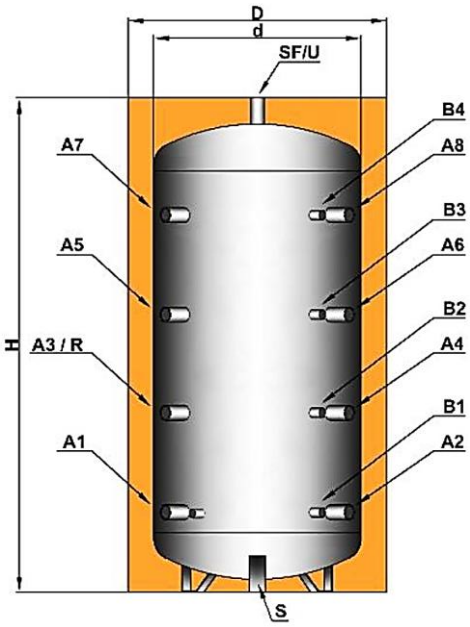

Modelo	Capacidad (Litros)	Pérdidas (W)	Dimensiones en mm D	d	H	P.V.P. (€)
PVREH 300	307	82	650	550	1490	**917 €**
PVREH 500	471	104	760	650	1630	**1.033 €**
PVREH 750	736	111	990	790	1760	**1.503 €**
PVREH 1000	888	123	990	790	2060	**1.656 €**
PVREH 1500	1474	163	1150	950	2420	**2.914 €**
PVREH 2000	2012	174	1300	1100	2460	**3.428 €**
PVRE 2500	2500	-	1400	1200	2640	**4.158 €**
PVRE 3000	3000	-	1450	1250	2840	**4.615 €**
PVRE 4000	4000	-	1600	1400	2920	**5.601 €**
PVRE 5000	5000	-	1800	1600	3010	**6.613 €**
PVRE 6000	6000	-	1800	1600	3540	**7.457 €**
PVRE 7000	7000	-	1800	1600	4040	**8.145 €**
PVRE 8000	8000	-	1800	1600	4540	**8.550 €**
PVRE 9000	9000	-	1800	1600	5040	**9.265 €**
PVRE 10000	10000	-	1900	1700	5020	**10.567 €**

S: Vaciado
SF/U: Salida / Purga de aire
A1 a A8: Tomas de trabajo
B1 a B4: Sondas
R: Resistencia eléctrica

Recambios en pág. 38
Acabado en aluminio opcional. Consultar PVP

Opcional	P.V.P.
Boca de hombre (a partir de 800 litros)	**445 €**

Datos técnicos depósitos de inercia Aldin PVREH

Modelo	A1-A8	B1-B4	R	SF/U	S	Peso (kg)	CE*
PVREH 300	1" ½	½"	1" ½	1" ¼	-	74	C
PVREH 500	1" ½	½"	1" ½	1" ¼	-	94	C
PVREH 750	1" ½	½"	1" ½	1" ¼	-	138	C
PVREH 1000	1" ½	½"	1" ½	1" ¼	-	158	C
PVREH 1500	1" ½	½"	1" ½	1" ½	-	240	C
PVREH 2000	1" ½	½"	1" ½	1" ½	-	300	C
PVRE 2500	2"	½"	2"	2"	1" ¼	330	-
PVRE 3000	2"	½"	2"	2"	1" ¼	390	-
PVRE 4000	2"	½"	2"	2"	1" ¼	475	-
PVRE 5000	2"	½"	2"	2"	2"	640	-
PVRE 6000	3"	½"	3"	3"	2"	740	-
PVRE 7000	3"	½"	3"	3"	2"	825	-
PVRE 8000	3"	½"	3"	3"	2"	910	-
PVRE 9000	4"	½"	4"	4"	2"	1000	-
PVRE 10000	4"	½"	4"	4"	2"	1120	-

***CE: Clasificación Energética**

Aldin PVREH1 / PVRE1

Cuerpo de acero al carbono desde 300 hasta 3000 litros

1 serpentín fijo de acero al carbono

ALMACENAJE DE AGUA TÉCNICA
8 TOMAS DE ENTRADA/SALIDA DE AGUA

Características principales

- Cuerpo de acero al carbono.
- Los depósitos de inercia Aldin PVREH1/PVRE1 se pueden elegir entre un acabado en PVC coloreado con cremallera o en aluminio (opcional)
- Aislamiento según normativa CE:
  - Hasta 500lts → Poliuretano rígido inyectado de 50mm de espesor (λ=0,019W/mK)
  - De 750 a 2000lts → Fibra de poliéster de alta densidad PLFH (25kg/m³) de 100 mm de espesor (λ=0,034W/mK)
  - Más de 2000lts → Fibra de poliéster PLF (25kg/m³) de 100 mm de espesor (λ=0,037W/mK)
- Temperatura máxima de trabajo cuerpo / serpentín: 95ºC / 110ºC
- Presión máxima de trabajo cuerpo / serpentín: 6 bar / 10 bar

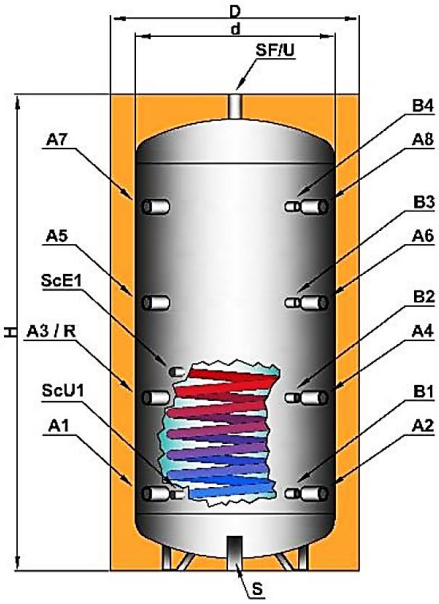

Modelo	Capacidad (Litros)	Pérdidas (W)	Dimensiones en mm D	d	H	P.V.P. (€)
PVREH1 300	296	83	650	550	1490	**986 €**
PVREH1 500	459	105	760	650	1630	**1.141 €**
PVREH1 750	722	112	990	790	1760	**1.652 €**
PVREH1 1000	869	124	990	790	2060	**1.842 €**
PVREH1 1500	1472	164	1150	950	2420	**3.402 €**
PVREH1 2000	1983	175	1300	1100	2460	**4.015 €**
PVRE1 2500	2500	-	1400	1200	2640	**4.793 €**
PVRE1 3000	3000	-	1450	1250	2840	**5.250 €**

S: Vaciado
SF/U: Salida / Purga de aire
A1 a A8: Tomas de trabajo
B1 a B4: Sondas
ScE1/ScU1: Entrada/Salida intercambiador inferior
R: Resistencia eléctrica

Recambios en pág. 38
Acabado en aluminio opcional. Consultar PVP

Opcional	P.V.P.
Boca de hombre (a partir de 800 litros)	**445 €**

Datos técnicos depósitos de inercia Aldin PVREH1

Modelo	A1-A8	B1-B4	R	SF/U	S	ScE1/ScU1	Peso (kg)	CE*
PVREH1 300	1" ½	½"	1" ½	1" ¼	-	1"	96	C
PVREH1 500	1" ½	½"	1" ½	1" ¼	-	1"	122	C
PVREH1 750	1" ½	½"	1" ½	1" ¼	-	1"	175	C
PVREH1 1000	1" ½	½"	1" ½	1" ¼	-	1"	204	C
PVREH1 1500	1" ½	½"	1" ½	1" ½	-	1"	290	C
PVREH1 2000	1" ½	½"	1" ½	1" ½	-	1"	360	C
PVRE1 2500	2"	½"	2"	2"	1" ¼	1"	385	-
PVRE1 3000	2"	½"	2"	2"	1" ¼	1"	465	-

***CE: Clasificación Energética**

DEPÓSITOS DE INERCIA

Aldin PVREH2 / PVRE2

Cuerpo de acero al carbono desde 300 hasta 3000 litros

2 serpentines fijos de acero al carbono

ALMACENAJE DE AGUA TÉCNICA
8 TOMAS DE ENTRADA/SALIDA DE AGUA

Características principales

- Cuerpo de acero al carbono.
- Los depósitos de inercia Aldin PVREH2/PVRE2 se pueden elegir entre un acabado en PVC coloreado con cremallera o en aluminio (opcional)
- Aislamiento según normativa CE:
  - Hasta 500lts → Poliuretano rígido inyectado de 50mm de espesor (λ=0,019W/mK)
  - De 750 a 2000lts → Fibra de poliéster de alta densidad PLFH (25kg/m³) de 100 mm de espesor (λ=0,034W/mK)
  - Más de 2000lts → Fibra de poliéster PLF (25kg/m³) de 100 mm de espesor (λ=0,037W/mK)
- Temperatura máxima de trabajo cuerpo / serpentines: 95ºC / 110ºC
- Presión máxima de trabajo cuerpo / serpentines: 6 bar / 10 bar

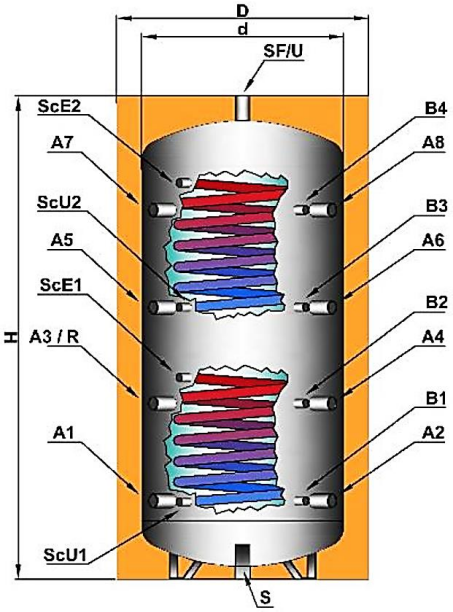

Modelo	Capacidad (Litros)	Pérdidas (W)	Dimensiones en mm D	d	H	P.V.P. (€)
PVREH2 300	290	85	650	550	1490	1.084 €
PVREH2 500	453	106	760	650	1630	1.258 €
PVREH2 750	713	114	990	790	1760	1.764 €
PVREH2 1000	860	125	990	790	2060	1.954 €
PVREH2 1500	1437	138	1150	950	2420	3.793 €
PVREH2 2000	1965	165	1300	1100	2460	4.406 €
PVRE2 2500	2500	-	1400	1200	2640	5.379 €
PVRE2 3000	3000	-	1450	1250	2840	5.837 €

S: Vaciado
SF/U: Salida / Purga de aire
A1 a A8: Tomas de trabajo
B1 a B4: Sondas
ScE1/ScU1: Entrada/Salida intercambiador inferior
ScE2/ScU2: Entrada/Salida intercambiador superior
R: Resistencia eléctrica

Recambios en pág. 38
Acabado en aluminio opcional. Consultar PVP

Opcional	P.V.P.
Boca de hombre (a partir de 800 litros)	445 €

Datos técnicos depósitos de inercia Aldin PVREH2

Modelo	A1-A8	B1-B4	R	SF/U	S	ScE1/ScU1 ScE2/ScU2	Peso (kg)	CE*
PVREH2 300	1" ½	½"	1" ½	1" ¼	-	1"	110	C
PVREH2 500	1" ½	½"	1" ½	1" ¼	-	1"	138	C
PVREH2 750	1" ½	½"	1" ½	1" ¼	-	1"	197	C
PVREH2 1000	1" ½	½"	1" ½	1" ¼	-	1"	226	C
PVREH2 1500	1" ½	½"	1" ½	1" ½	-	1"	340	C
PVREH2 2000	1" ½	½"	1" ½	1" ½	-	1"	415	C
PVRE2 2500	2"	½"	2"	2"	1" ¼	1"	445	-
PVRE2 3000	2"	½"	2"	2"	1" ¼	1"	525	-

*CE: Clasificación Energética

DEPÓSITOS DE INERCIA COMBINADOS

Aldin BRFE1

Cuerpo de acero al carbono desde 500 hasta 2000 litros

Serpentín fijo de acero inoxidable 316L ondulado
Producción de A.C.S.

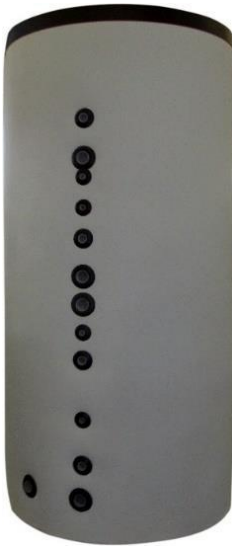

ALMACENAJE DE AGUA TÉCNICA
APORTACIÓN SOLAR ADICIONAL

Características principales

- Cuerpo de acero al carbono.
- Los depósitos de inercia combinados Aldin BRFE1 se pueden elegir entre un acabado en PVC coloreado con cremallera o en aluminio (opcional)
- Aislamiento según normativa CE:
  - Hasta 1000 lts → Fibra de poliéster de alta densidad PLFH (25kg/m³) de 100mm de espesor. (λ=0,034W/mK)
  - 1500 y 2000lts → Fibra de poliéster de alta densidad PLFH (25kg/m³) de 120 mm de espesor (λ=0,034W/mK)
- Temperatura máxima de trabajo cuerpo / serpentín ACS / serpentín solar: 95ºC / 99ºC / 99ºC
- Presión máxima de trabajo cuerpo / serpentín ACS / serpentín solar: 3 bar / 6 bar / 10 bar

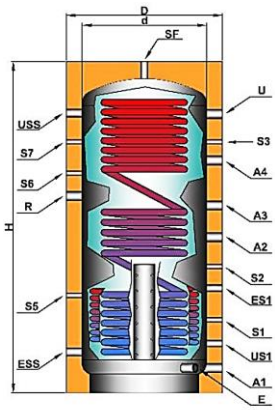

500 – 1500 – 2000

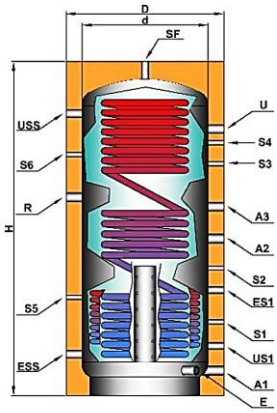

800 – 1000

Modelo	Capacidad (Litros)	Pérdidas (W)	Dimensiones en mm D	d	H	P.V.P. (€)
BRFE1 500	435	90	850	650	1730	**2.602 €**
BRFE1 750	740	116	990	790	1920	**3.083 €**
BRFE1 1000	827	121	990	790	2100	**3.243 €**
BRFE1 1500	1419	122	1240	1000	2250	**4.689 €**
BRFE1 2000	1830	135	1340	1100	2390	**5.635 €**

Recambios en pág. 38
Acabado en aluminio opcional. Consultar PVP

ESS/USS: Ent/Sal circuito ACS
S1 a S7: Sonda
SF: Purga de aire
E: Entrada agua técnica
ES1/US1: Ent/Sal serpentín inferior
R: Resistencia eléctrica
U: Salida agua técnica
A1 a A4: Tomas auxiliares

Datos técnicos interacumuladores Aldin BRFE1

Modelo	ESS USS	ES1-US1	R	SF	U	E	Peso (kg)	Sup. Interc. ACS (m²)	Sup. Interc. Inf. (m²)
BRFE1 500	1" ¼	1"	1" ½	1"	1" ½	1" ½	135	6,0	2,5
BRFE1 750	1" ¼	1"	1" ½	1"	1" ½	1" ½	215	6,0	3,0
BRFE1 1000	1" ¼	1"	1" ½	1"	1" ½	1" ½	240	6,0	3,0
BRFE1 1500	1" ¼	1"	1" ½	1"	1" ½	1" ½	360	8,5	3,5
BRFE1 2000	1" ¼	1"	1" ½	1"	1" ½	1" ½	405	9,5	5,5

Modelo	A1	A2	A3	A4	S1	S2	S3	S4	S5	S6	S7	*CE
BRFE1 500	1" ¼	1" ½	-	1" ½	½"	-	½"	-	½"	½"	-	C
BRFE1 750	1" ½	1" ½	1" ½	-	½"	½"	½"	½"	½"	½"	-	C
BRFE1 1000	1" ½	1" ½	1" ½	-	½"	½"	½"	-	½"	½"	-	C
BRFE1 1500	1" ½	1" ½	1" ½	1" ½	½"	½"	½"	½"	½"	½"	-	C
BRFE1 2000	1" ½	1" ½	1" ½	1" ½	½"	½"	½"	-	½"	½"	½"	C

***CE: Clasificación Energética**

DEPÓSITOS DE INERCIA COMBINADOS

Aldin BRFE2

Cuerpo de acero al carbono desde 500 hasta 2000 litros

Serpentín fijo de acero inoxidable 316L ondulado
Producción de A.C.S.

ALMACENAJE DE AGUA TÉCNICA
APORTACIÓN SOLAR E INTEGRACIÓN ADICIONAL

Características principales

- Cuerpo de acero al carbono.
- Los depósitos de inercia combinados Aldin BRFE2 se pueden elegir entre un acabado en PVC coloreado con cremallera o en aluminio (opcional)
- Aislamiento según normativa CE:
  - Hasta 1000 lts → Fibra de poliéster de alta densidad PLFH (25kg/m³) de 100mm de espesor. (λ=0,034W/mK)
  - 1500 y 2000lts → Fibra de poliéster de alta densidad PLFH (25kg/m³) de 120 mm de espesor (λ=0,034W/mK)
- Temperatura máxima de trabajo cuerpo / serpentín ACS / serpentín solar e integración: 95ºC / 99ºC / 99ºC
- Presión máxima de trabajo cuerpo / serpentín ACS / serpentón solar e integración: 3 bar / 6 bar / 10 bar

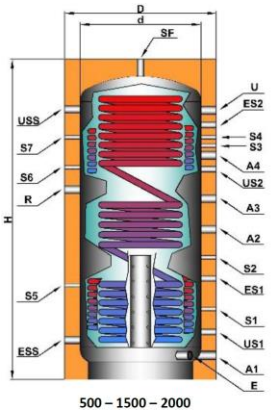

500 – 1500 – 2000

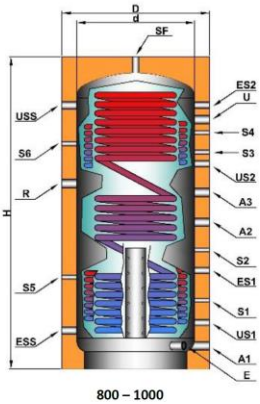

800 – 1000

Modelo	Capacidad (Litros)	Pérdidas (W)	Dimensiones en mm D	d	H	P.V.P. (€)
BRFE2 500	421	90	850	650	1730	**2.742 €**
BRFE2 750	728	117	990	790	1920	**3.223 €**
BRFE2 1000	810	123	990	790	2100	**3.382 €**
BRFE2 1500	1398	123	1240	1000	2250	**4.875 €**
BRFE2 2000	1802	137	1340	1100	2390	**5.821 €**

Recambios en pág. 38
Acabado en aluminio opcional. Consultar PVP

ESS/USS: Ent/Sal circuito ACS
ES2/US2: Ent/Sal serpentín superior
R: Resistencia eléctrica
U: Salida agua técnica
A1 a A4: Tomas auxiliares
ES1/US1: Ent/Sal serpentín inferior
S1 a S7: Sonda
SF: Purga de aire
E: Entrada agua técnica

Datos técnicos interacumuladores Aldin BRFE2

Modelo	ESS USS	ES1-US1	ES2-US2	R	SF	U	E	Peso (kg)	Sup. Interc. ACS (m²)	Sup. Interc. Inf. (m²)	Sup. Interc. Sup. (m²)
BRFE2 500	1" ¼	1"	1"	1" ½	1"	1" ½	1" ½	170	6,0	2,5	2,5
BRFE2 750	1" ¼	1"	1"	1" ½	1"	1" ½	1" ½	250	6,0	3,0	2,5
BRFE2 1000	1" ¼	1"	1"	1" ½	1"	1" ½	1" ½	290	6,0	3,0	3,0
BRFE2 1500	1" ¼	1"	1"	1" ½	1"	1" ½	1" ½	410	8,5	3,5	3,5
BRFE2 2000	1" ¼	1"	1"	1" ½	1"	1" ½	1" ½	470	9,5	5,5	4,5

Modelo	A1	A2	A3	A4	S1	S2	S3	S4	S5	S6	S7	*CE
BRFE2 500	1" ¼	1" ½	-	1" ½	½"	-	½"	-	½"	½"	-	C
BRFE2 750	1" ½	1" ½	1" ½	-	½"	½"	½"	½"	½"	½"	-	C
BRFE2 1000	1" ½	1" ½	1" ½	-	½"	½"	½"	-	½"	½"	-	C
BRFE2 1500	1" ½	1" ½	1" ½	1" ½	½"	½"	½"	½"	½"	½"	-	C
BRFE2 2000	1" ½	1" ½	1" ½	1" ½	½"	½"	½"	-	½"	½"	½"	C

***CE: Clasificación Energética**

Aldin TAH-C/TA-C

Cuerpo de acero al carbono desde 200 hasta 5000 litros

ErP ready

Recubrimiento interno CERÁMICO

BOCA DE REGISTRO HASTA 750 LITROS
BOCA DE HOMBRE A PARTIR DE 800 LITROS
CON ÁNODO ELECTRÓNICO DE SERIE

Características principales

- Cuerpo de acero al carbono con tratamiento interno cerámico "CERAMFLON"
- Los acumuladores Aldin TAH-C/TA-C se pueden elegir entre un acabado en PVC coloreado con cremallera o en aluminio (opcional)
- Aislamiento según normativa CE:
  - Hasta 500 lts → Poliuretano rígido inyectado de 80mm de espesor (λ=0,019W/mK)
  - 750 a 2000 lts → Fibra de poliéster de alta densidad PLFH (25kg/m³) de 100mm de espesor (λ=0,034W/mK)
  - A partir de 2050 lts → Fibra de poliéster PLF (20kg/m³) de 50mm de espesor (λ=0,037W/mK)
- Temperatura máxima de trabajo: 95ºC
- Presión máxima de trabajo: 6 o 8 bar

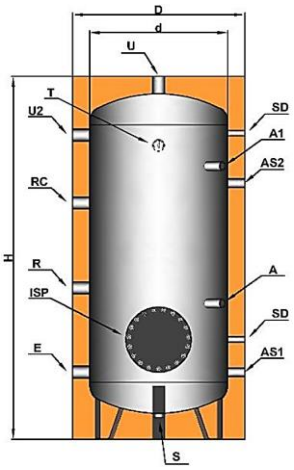

Modelo	Cap. (litros)	Pérdidas (W)	Dimensiones en mm			P.V.P.	
			D	d	H	8 bar	6 bar
TAH-C 200	193	55	610	450	1530	**1.575 €**	-
TAH-C 300	296	64	710	550	1570	**1.681 €**	-
TAH-C 500	505	81	810	650	1860	**2.005 €**	-
TAH-C 750	796	133	1000	800	1960	**2.509 €**	-
TAH-C 1000	920	144	1000	800	2210	**2.777 €**	-
TAH-C 1500	1491	168	1150	950	2520	**4.275 €**	**4.128 €**
TA-C 2050	2050	-	1200	1100	2530	**4.476 €**	**4.183 €**
TA-C 2500	2500	-	1300	1200	2600	**5.234 €**	**4.892 €**
TA-C 3000	3000	-	1350	1250	2800	**5.839 €**	**5.448 €**
TA-C 4000	4000	-	1500	1400	2880	**7.284 €**	**6.795 €**
TA-C 5000	5000	-	1700	1600	2970	**8.319 €**	**7.732 €**

A/A1: Ánodo
RC: Recirculación
S: Vaciado
T: Termómetro
SD: Sonda
ISP: Boca de registro
E: Entrada de agua fría sanitaria
U: Salida de agua caliente sanitaria
R: Resistencia eléctrica
AS1: Auxiliar
AS2: Auxiliar

Recambios en pág. 38
Aislamiento de 75/100/120 mm de espesor opcional. Consultar PVP
Acabado en aluminio opcional. Consultar PVP
También disponible versión horizontal. Consultar PVP

Datos técnicos acumuladores Aldin TAH-C/TA-C

Modelo	E/U	RC	R	T	SD	AS1/AS2	S	Ánodo		Peso (kg)	Boca de registro (DN)	CE*
								A	A1			
TAH-C 200	1"½	1"½	2"	½"	½"	1" ¼	1" ¼	½"	-	60	DN 220	B
TAH-C 300	1"½	1"½	2"	½"	½"	1" ¼	1" ¼	½"	-	70	DN 220	B
TAH-C 500	1"½	1"½	2"	½"	½"	1" ¼	1" ¼	½"	-	100	DN 220	B
TAH-C 750	2"	1"½	2"	½"	½"	1" ¼	1" ¼	½"	-	135	DN 300	C
TAH-C 1000	2"	1"½	2"	½"	½"	1" ¼	1" ¼	½"	-	160	DN 400	C
TAH-C 1500	2"½	1"½	2"	½"	½"	1" ¼	1" ¼	½"	½"	220	DN 400	C
TA-C 2050	2"½	1"½	2"	½"	½"	1" ¼	1" ¼	½"	½"	350	DN 400	-
TA-C 2500	3"	1"½	2"	½"	½"	1" ¼	1" ¼	½"	½"	410	DN 400	-
TA-C 3000	3"	1"½	2"	½"	½"	1" ¼	1" ¼	½"	½"	460	DN 400	-
TA-C 4000	3"	1"½	2"	½"	½"	1" ¼	1" ¼	½"	½"	650	DN 400	-
TA-C 5000	3"	1"½	2"	½"	½"	1" ¼	1" ¼	½"	½"	760	DN 400	-

***CE: Clasificación Energética**

Aldin TAH-CR/TA-CR

Altura rebajada

Cuerpo de acero al carbono desde 1500 hasta 5000 litros

Recubrimiento interno CERÁMICO

BOCA DE REGISTRO HASTA 750 LITROS
BOCA DE HOMBRE A PARTIR DE 800 LITROS
CON ÁNODO ELECTRÓNICO DE SERIE

Características principales

- Cuerpo de acero al carbono con tratamiento interno cerámico "CERAMFLON"
- Los acumuladores Aldin TAH-CR/TA-CR se pueden elegir entre un acabado en PVC coloreado con cremallera o en aluminio (opcional)
- Aislamiento según normativa CE:
  - 1500 lts → Fibra de poliéster de alta densidad PLFH (25kg/m³) de 120mm de espesor (λ=0,034W/mK)
  - A partir de 2050 lts → Fibra de poliéster PLF (20kg/m³) de 50 mm de espesor (λ=0,037W/mK)
- Temperatura máxima de trabajo: 95ºC
- Presión máxima de trabajo: 6 o 8 bar

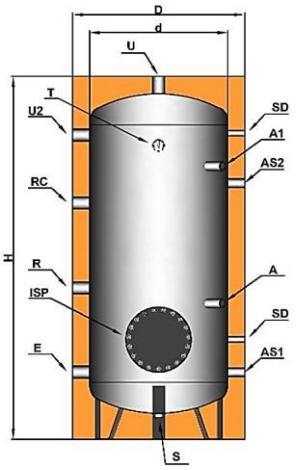

Modelo	Cap. (litros)	Pérdidas (W)	Dimensiones en mm			P.V.P.	
			D	d	H	8 bar	6 bar
TAH-CR 1500	1533	166	1340	1100	2035	**4.992 €**	**4.732 €**
TA-CR 2050	2050	-	1350	1250	2040	**5.344 €**	**4.612 €**
TA-CR 2500	2500	-	1500	1400	2120	**6.471 €**	**5.418 €**
TA-CR 3000	3000	-	1600	1500	2130	**7.364 €**	**6.132 €**
TA-CR 4000	4000	-	1800	1700	2190	**9.221 €**	**7.699 €**
TA-CR 5000	5000	-	2100	2000	2120	**10.878 €**	**9.029 €**

Recambios en pág. 38
Aislamiento de 75/100/120 mm de espesor opcional. Consultar PVP
Acabado en aluminio opcional. Consultar PVP
También disponible versión horizontal. Consultar PVP

A/A1: Ánodo
RC: Recirculación
S: Vaciado
T: Termómetro
SD: Sonda
ISP: Boca de registro
E: Entrada de agua fría sanitaria
U: Salida de agua caliente sanitaria
R: Resistencia eléctrica
AS1: Auxiliar
AS2: Auxiliar

Datos técnicos acumuladores Aldin TAH-CR/TA-CR

Modelo	E/U	RC	R	T	SD	AS1	AS2	S	Ánodo		Peso (Kg)	Boca de registro (DN)	CE*
									A	A1			
TAH-CR 1500	2"½	1"½	2"	½"	½"	1" ¼	1" ¼	1" ¼	½"	½"	365	DN 400	C
TA-CR 2050	2"½	1"½	2"	½"	½"	1" ¼	1" ¼	1" ¼	½"	½"	410	DN 400	-
TA-CR 2500	3"	1"½	2"	½"	½"	1" ¼	1" ¼	1" ¼	½"	½"	550	DN 400	-
TA-CR 3000	3"	1"½	2"	½"	½"	1" ¼	1" ¼	1" ¼	½"	½"	600	DN 400	-
TA-CR 4000	3"	1"½	2"	½"	½"	1" ¼	1" ¼	1" ¼	½"	½"	705	DN 400	-
TA-CR 5000	3"	1"½	2"	½"	½"	1" ¼	1" ¼	1" ¼	½"	½"	805	DN 400	-

***CE: Clasificación Energética**

Aldin TAH-X/TA-X

Cuerpo de ACERO INOXIDABLE AISI-316L desde 200 hasta 5000 litros

ErP ready

BOCA DE REGISTRO HASTA 750 LITROS
BOCA DE HOMBRE A PARTIR DE 800 LITROS
ÁNODO ELECTRÓNICO OPCIONAL

Características principales

- Cuerpo de ACERO INOXIDABLE AISI 316L con tratamiento interior y exterior de decapado y pasivación.
- Los acumuladores Aldin TAH-X/TA-X se pueden elegir entre un acabado en PVC coloreado con cremallera o en aluminio (opcional)
- Aislamiento según normativa CE:
  - Hasta 500 lts → Poliuretano rígido inyectado de 50mm de espesor (λ=0,019W/mK)
  - 750 a 1500 lts → Fibra de poliéster de alta densidad PLFH (25kg/m³) de 100mm de espesor (λ=0,034W/mK)
  - A partir de 2050 lts → Fibra de poliéster PLF (20kg/m³) de 50 mm de espesor (λ=0,037W/mK)
- Temperatura máxima de trabajo: 99ºC
- Presión máxima de trabajo: 6 o 8 bar

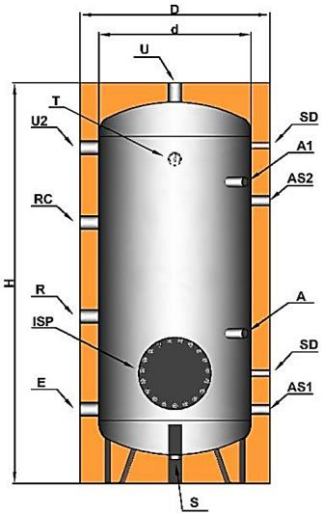

Modelo	Cap. (litros)	Pérdidas (W)	Dimensiones en mm			P.V.P.	
			D	d	H	8 bar	6 bar
TAH-X 200	191	55	550	450	1510	**1.689 €**	-
TAH-X 300	293	68	650	550	1550	**1.948 €**	-
TAH-X 500	502	93	750	650	1840	**2.538 €**	-
TAH-X 750	749	115	1000	800	1960	**3.719 €**	-
TAH-X 1000	926	128	1000	800	2210	**4.833 €**	-
TAH-X 1500	1523	153	1200	1000	2250	**6.832 €**	-
TA-X 2050	2050	-	1300	1200	2270	**7.482 €**	-
TA-X 2500	2500	-	1300	1200	2600	**8.876 €**	-
TA-X 3000	3000	-	1350	1250	2800	**10.604 €**	**9.627 €**
TA-X 4000	4000	-	1500	1400	2880	**13.656 €**	**12.385 €**
TA-X 5000	5000	-	1700	1600	2970	**17.133 €**	**15.570 €**

Recambios en pág. 38
Aislamiento de 75/100/120 mm de espesor opcional. Consultar PVP
Acabado en aluminio opcional. Consultar PVP
También disponible versión horizontal. Consultar PVP

A/A1: Ánodo
RC: Recirculación
S: Vaciado
T: Termómetro
SD: Sonda
ISP: Boca de registro
E: Entrada de agua fría sanitaria
U: Salida de agua caliente sanitaria
R: Resistencia eléctrica
AS1: Auxiliar
AS2: Auxiliar

Datos técnicos acumuladores Aldin TAH-X/TA-X

Modelo	E/U	RC	R	T	SD	AS1	AS2	S	Ánodo		Peso (Kg)	Boca de registro	CE*
									A	A1			
TAH-X 200	1" ½	1"½	2"	½"	½"	1" ¼	1" ¼	1" ¼	½"	-	45	DN 220	B
TAH-X 300	1"½	1"½	2"	½"	½"	1" ¼	1" ¼	1" ¼	½"	-	55	DN 220	B
TAH-X 500	1"½	1"½	2"	½"	½"	1" ¼	1" ¼	1" ¼	½"	-	75	DN 220	C
TAH-X 750	2"	1"½	2"	½"	½"	1" ¼	1" ¼	1" ¼	½"	-	105	DN 300	C
TAH-X 1000	2"	1"½	2"	½"	½"	1" ¼	1" ¼	1" ¼	½"	-	145	DN 400	C
TAH-X 1500	2"½	1"½	2"	½"	½"	1" ¼	1" ¼	1" ¼	½"	½"	235	DN 400	C
TA-X 2050	2"½	1"½	2"	½"	½"	1" ¼	1" ¼	1" ¼	½"	½"	270	DN 400	-
TA-X 2500	3"	1"½	2"	½"	½"	1" ¼	1" ¼	1" ¼	½"	½"	295	DN 400	-
TA-X 3000	3"	1"½	2"	½"	½"	1" ¼	1" ¼	1" ¼	½"	½"	370	DN 400	-
TA-X 4000	3"	1"½	2"	½"	½"	1" ¼	1" ¼	1" ¼	½"	½"	420	DN 400	-
TA-X 5000	3"	1"½	2"	½"	½"	1" ¼	1" ¼	1" ¼	½"	½"	630	DN 400	-

***CE: Clasificación Energética**

Aldin TAH-XR/TA-XR

Altura rebajada

Cuerpo de ACERO INOXIDABLE AISI-316L desde 1500 hasta 5000 litros

ErP ready

BOCA DE REGISTRO HASTA 750 LITROS
BOCA DE HOMBRE A PARTIR DE 800 LITROS
ÁNODO ELECTRÓNICO OPCIONAL

Características principales

- Cuerpo de ACERO INOXIDABLE AISI 316L con tratamiento interior y exterior de decapado y pasivación
- Los acumuladores Aldin TAH-XR / TA-XR se pueden elegir entre un acabado en PVC coloreado con cremallera o en aluminio (opcional)
- Aislamiento según normativa CE:
  - 1500 lts → Fibra de poliéster de alta densidad PLFH (25kg/m³) de 120mm de espesor (λ=0,034W/mK)
  - A partir de 2050 lts → Fibra de poliéster PLF (20kg/m³) de 50 mm de espesor (λ=0,037W/mK)
- Temperatura máxima de trabajo: 99ºC
- Presión máxima de trabajo: 6 o 8 bar

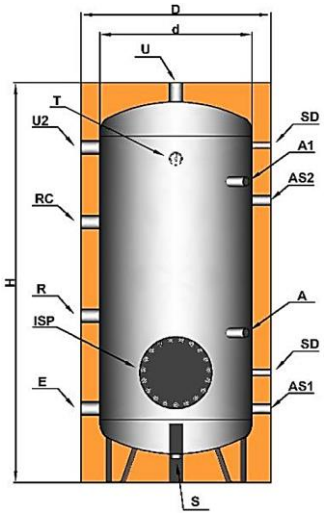

Modelo	Cap. (litros)	Pérdidas (W)	Dimensiones en mm			P.V.P.	
			D	d	H	8 bar	6 bar
TAH-XR 1500	1533	166	1300	1100	2035	**7.503 €**	-
TA-XR 2050	2050		1350	1250	2040	**8.861 €**	-
TA-XR 2500	2500		1500	1400	2120	**10.727 €**	-
TA-XR 3000	3000		1600	1500	2130	**12.743 €**	**11.766 €**
TA-XR 4000	4000		1800	1700	1700	**17.346 €**	**16.076 €**
TA-XR 5000	5000		2100	2000	2000	**21.286 €**	**19.722 €**

Recambios en pág. 38
Aislamiento de 75/100/120 mm de espesor opcional. Consultar PVP
Acabado en aluminio opcional. Consultar PVP
También disponible versión horizontal. Consultar PVP

A/A1: Ánodo
RC: Recirculación
S: Vaciado
T: Termómetro
SD: Sonda
ISP: Boca de registro
E: Entrada de agua fría sanitaria
U: Salida de agua caliente sanitaria
R: Resistencia eléctrica
AS1: Auxiliar
AS2: Auxiliar

Datos técnicos acumuladores Aldin TAH-XR/TA-XR

Modelo	E/U	RC	R	T	SD	AS1	AS2	S	Ánodo		Peso (Kg)	Boca de registro	CE*
									A	A1			
TAH-XR 1500	2"½	1"½	2"	½"	½"	1" ¼	1" ¼	1" ¼	½"	½"	265	DN 400	C
TA-XR 2050	2"½	1"½	2"	½"	½"	1" ¼	1" ¼	1" ¼	½"	½"	340	DN 400	-
TA-XR 2500	3"	1"½	2"	½"	½"	1" ¼	1" ¼	1" ¼	½"	½"	385	DN 400	-
TA-XR 3000	3"	1"½	2"	½"	½"	1" ¼	1" ¼	1" ¼	½"	½"	415	DN 400	-
TA-XR 4000	3"	1"½	2"	½"	½"	1" ¼	1" ¼	1" ¼	½"	½"	595	DN 400	-
TA-XR 5000	3"	1"½	2"	½"	½"	1" ¼	1" ¼	1" ¼	½"	½"	685	DN 400	-

***CE: Clasificación Energética**

Aldin BME1-V

Cuerpo de acero al carbono desde 150 hasta 2000 litros
Serpentín fijo de acero al carbono vitrificado
Recubrimiento interno VITRIFICADO

ErP ready

BOCA DE REGISTRO HASTA 750 LITROS
BOCA DE HOMBRE A PARTIR DE 800 LITROS
ÁNODO ELECTRÓNICO OPCIONAL

Características principales

- Cuerpo de acero al carbono con tratamiento interno de vitrificación (DIN 4753.3)
- Los interacumuladores Aldin BME1-V se pueden elegir entre un acabado en PVC coloreado con cremallera o en aluminio (opcional)
- Aislamiento según normativa CE:
  - Hasta 500 lts → Poliuretano rígido inyectado de 55 mm de espesor (λ=0,019W/mK)
  - 750 y 1000 lts → Poliuretano rígido de 75 mm de espesor (λ=0,019W/mK)
  - A partir de 1000 lts → Fibra de poliéster de alta densidad PLFH (25kg/m³) de 100mm de espesor (λ=0,034W/mK)
- Temperatura máxima de trabajo cuerpo / serpentín: 95ºC / 110ºC
- Presión máxima de trabajo cuerpo / serpentín: 10 bar / 10 bar

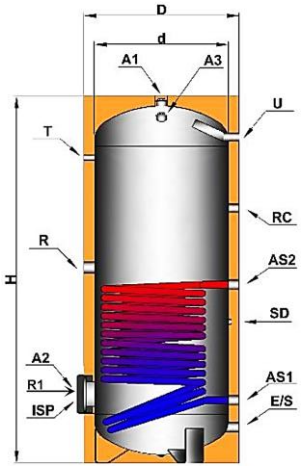

Modelo	Cap. (litros)	Pérdidas (W)	Dimensiones en mm			P.V.P.
			D	d	H	
BME1-V 150	154	58	610	500	995	**871 €**
BME1-V 200	204	67	610	500	1265	**919 €**
BME1-V 300	286	81	610	500	1710	**1.135 €**
BME1-V 500	500	102	760	650	1780	**1.549 €**
BME1-V 750	748	113	950	790	1870	**2.391 €**
BME1-V 1000	868	121	1030	790	2155	**3.276 €**
BME1-V 1500	1466	143	1240	1000	2290	**5.567 €**
BME1-V 2000	1977	169	1440	1200	2250	**6.944 €**

Recambios en pág. 38
Acabado en aluminio opcional. Consultar PVP

E/S: Entrada de agua fría sanitaria/ Vaciado
AS1: Salida circuito primario
AS2: Entrada circuito primario
T: Termómetro
R: Resistencia eléctrica
RC: Recirculación
U: Salida agua caliente sanitaria
A1, A2, y A3: Ánodo
ISP: Boca de registro
SD: Sonda

Datos técnicos interacumuladores Aldin BME1-V

Modelo	E/S	AS1, AS2,	T, SD	RC	U	Ánodo			R	Peso (kg)	Boca de registro (DN)	Superficie serpentín (m²)	*CE
						A1	A2	A3					
BME1-V 150	1"	1" ¼	½"	¾"	1"	1" ¼	-	-	-	70	DN 120	0,8	C
BME1-V 200	1"	1" ¼	½"	¾"	1"	1" ¼	-	-	1" ½	90	DN 120	1,2	C
BME1-V 300	1"	1" ¼	½"	¾"	1"	1" ¼	-	-	1" ½	115	DN 120	1,5	C
BME1-V 400	1"	1" ¼	½"	¾"	1"	1" ¼	M8	-	1" ½	135	DN 120	1,9	C
BME1-V 500	1" ¼	1" ¼	½"	1"	1" ¼	1" ¼	M8	-	1" ½	150	DN 120	2,2	C
BME1-V 750	1" ¼	1" ¼	½"	1"	1" ¼	1" ¼	M8	-	1" ½	225	DN 120	3,0	C
BME1-V 1000	1" ¼	1" ¼	½"	1"	1" ¼	1" ¼	M8	-	1" ½	260	DN 400	3,5	C
BME1-V 1500	2"	1" ¼	½"	1"	2"	1" ¼	M8	-	1" ½	330	DN 400	5,0	C
BME1-V 2000	2"	1" ¼	½"	1"	2"	1" ¼	-	1" ¼	1" ½	400	DN 400	6,0	C

***CE: Clasificación Energética**

INTERACUMULADORES

Aldin BME2-V

Cuerpo de acero al carbono desde 200 hasta 2000 litros
Serpentines fijos de acero al carbono vitrificado
Recubrimiento interno VITRIFICADO

ErP ready

BOCA DE REGISTRO HASTA 750 LITROS
BOCA DE HOMBRE A PARTIR DE 800 LITROS
ÁNODO ELECTRÓNICO OPCIONAL

Características principales

- Cuerpo de acero al carbono con tratamiento interno de vitrificación (DIN 4753.3)
- Los interacumuladores Aldin BME2-V se pueden elegir entre un acabado en PVC coloreado con cremallera o en aluminio (opcional)
- Aislamiento según normativa CE:
  - Hasta 500 lts → Poliuretano rígido inyectado de 55 mm de espesor (λ=0,019W/mK)
  - 750 y 1000 lts → Poliuretano rígido de 75 mm de espesor (λ=0,019W/mK)
  - A partir de 1000 lts → Fibra de poliéster de alta densidad PLFH (25kg/m³) de 100mm de espesor (λ=0,034W/mK)
- Temperatura máxima de trabajo cuerpo / serpentín: 95ºC / 110ºC
- Presión máxima de trabajo cuerpo / serpentín: 10 bar / 10 bar

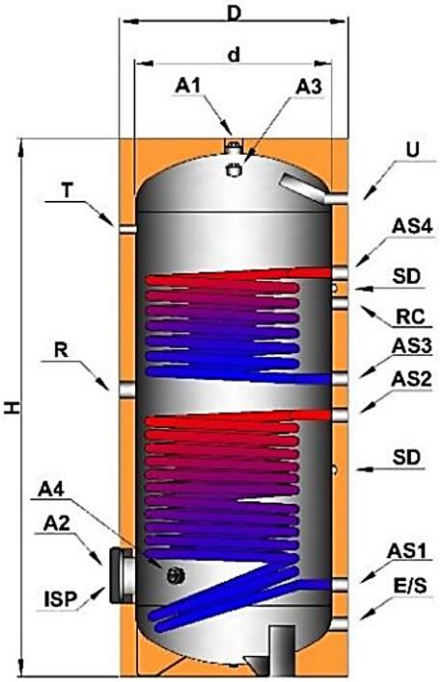

Modelo	Cap. (litros)	Pérdidas (W)	Dimensiones en mm			P.V.P.
			D	d	H	
BME2-V 200	201	67	610	500	1265	**1.034 €**
BME2-V 300	282	82	610	500	1710	**1.222 €**
BME2-V 500	495	102	760	650	1780	**1.645 €**
BME2-V 750	734	113	950	790	1870	**2.583 €**
BME2-V 1000	853	121	950	790	2120	**3.516 €**
BME2-V 1500	1451	145	1200	1000	2285	**5.966 €**
BME2-V 2000	1959	171	1400	1200	2245	**7.840 €**

Recambios en pág. 38
Acabado en aluminio opcional. Consultar PVP

E/S: Entrada de agua fría sanitaria/ Vaciado
AS1: Salida circuito primario
AS2: Entrada circuito primario
T: Termómetro
R: Resistencia eléctrica
RC: Recirculación
U: Salida agua caliente sanitaria
A1, A2, y A3: Ánodo
ISP: Boca de registro
SD: Sonda

Datos técnicos interacumuladores Aldin BME2-V

Modelo	E/S	AS1, AS2 AS3, AS4	T, SD	RC	U	Ánodo			R	Peso (kg)	Boca de registro	Superficie serpentín inf / sup (m²)	*CE
						A1	A2	A3					
BME2-V 200	1"	1" ¼	½"	¾"	1"	1" ¼	-	-	1" ½	95	DN 120	1,0 / 0,8	C
BME2-V 300	1"	1" ¼	½"	¾"	1"	1" ¼	-	-	1" ½	125	DN 120	1,5 / 1,0	C
BME2-V 400	1"	1" ¼	½"	¾"	1"	1" ¼	M8	-	1" ½	150	DN 120	1,9 / 1,0	C
BME2-V 500	1" ¼	1" ¼	½"	1"	1" ¼	1" ¼	M8	-	1" ½	170	DN 120	2,0 / 1,0	C
BME2-V 750	1" ¼	1" ¼	½"	1"	1" ¼	1" ¼	M8	-	1" ½	265	DN 120	2,5 / 2,5	C
BME2-V 1000	1" ¼	1" ¼	½"	1"	1" ¼	1" ¼	M8	-	1" ½	285	DN 400	3,0 / 2,5	C
BME2-V 1500	2"	1" ¼	½"	1"	2"	1" ¼	M8	-	1" ½	350	DN 400	5,0 / 2,0	C
BME2-V 2000	2"	1" ¼	½"	1"	2"	1" ¼	-	1" ¼	1" ½	420	DN 400	6,0 / 2,0	C

***CE: Clasificación Energética**

Aldin BME1-X

Cuerpo de acero inoxidable AISI 316L desde 200 hasta 2000 litros Serpentín fijo de acero inoxidable AISI 316L

ErP ready

BOCA DE REGISTRO HASTA 750 LITROS
BOCA DE HOMBRE A PARTIR DE 800 LITROS
ÁNODO ELECTRÓNICO OPCIONAL

Características principales

- Cuerpo de ACERO INOXIDABLE AISI 316L con tratamiento interior y exterior de decapado y pasivación.
- Los interacumuladores Aldin BME1-X se pueden elegir entre un acabado en PVC coloreado con cremallera o en aluminio (opcional)
- Aislamiento según normativa CE:
  - Hasta 500 lts → Poliuretano rígido inyectado de 55 mm de espesor (λ=0,019W/mK)
  - 750 y 1000 lts → Poliuretano rígido de 85 mm de espesor (λ=0,019W/mK)
  - A partir de 1000 lts → Fibra de poliéster de alta densidad PLFH (25kg/m³) de 100mm de espesor (λ=0,034W/mK)
- Temperatura máxima de trabajo cuerpo / serpentín: 99ºC / 110ºC
- Presión máxima de trabajo cuerpo / serpentín: 8 bar / 10 bar

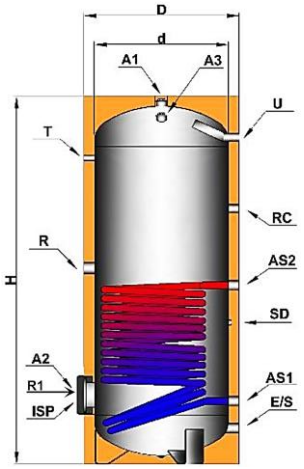

Modelo	Cap. (litros)	Pérdidas (W)	Dimensiones en mm			P.V.P.
			D	d	H	
BME1-X 200	204	67	610	500	1265	**2.155 €**
BME1-X 300	286	81	610	500	1710	**2.472 €**
BME1-X 500	500	102	760	650	1780	**3.282 €**
BME1-X 750	756	98	970	790	1870	**4.772 €**
BME1-X 1000	875	106	970	790	2120	**6.039 €**
BME1-X 1500	1466	143	1200	1000	2285	**8.603 €**
BME1-X 2000	1977	169	1400	1200	2245	**10.476 €**

Recambios en pág. 38
Acabado en aluminio opcional. Consultar PVP

E/S: Entrada de agua fría sanitaria/ Vaciado
AS1: Salida circuito primario
AS2: Entrada circuito primario
T: Termómetro
R: Resistencia eléctrica
RC: Recirculación
U: Salida agua caliente sanitaria
A1, A2, y A3: Ánodo
ISP: Boca de registro
SD: Sonda

Datos técnicos interacumuladores Aldin BME1-X

Modelo	E/S	AS1, AS2,	T, SD	RC	U	Ánodo A1	R	Peso (kg)	Boca de registro (DN)	Superficie serpentín (m²)	*CE
BME1-X 200	1"	1" ¼	½"	¾"	1"	½"	1" ½	65	DN 120	1,2	C
BME1-X 300	1"	1" ¼	½"	¾"	1"	½"	1" ½	74	DN 120	1,5	C
BME1-X 500	1" ¼	1" ¼	½"	1"	1" ¼	½"	1" ½	100	DN 120	2,2	C
BME1-X 750	1" ¼	1" ¼	½"	1"	1" ¼	½"	1" ½	154	DN 120	3,0	C
BME1-X 1000	1" ¼	1" ¼	½"	1"	1" ¼	½"	1" ½	176	DN 400	3,5	C
BME1-X 1500	2"	1" ¼	½"	1"	2"	½"	1" ½	238	DN 400	5,0	C
BME1-X 2000	2"	1" ¼	½"	1"	2"	½"	1" ½	296	DN 400	6,0	C

***CE: Clasificación Energética**

INTERACUMULADORES

Aldin BME2-X

Cuerpo de acero inoxidable AISI 316L
desde 200 hasta 2000 litros
Serpentines fijos de acero inoxidable AISI 316L

ErP ready

BOCA DE REGISTRO HASTA 750 LITROS
BOCA DE HOMBRE A PARTIR DE 800 LITROS
ÁNODO ELECTRÓNICO OPCIONAL

Características principales

- Cuerpo de ACERO INOXIDABLE AISI 316L con tratamiento interior y exterior de decapado y pasivación.
- Los interacumuladores Aldin BME2-X se pueden elegir entre un acabado en PVC coloreado con cremallera o en aluminio (opcional)
- Aislamiento según normativa CE:
  - Hasta 500 lts → Poliuretano rígido inyectado de 55 mm de espesor (λ=0,019W/mK)
  - 750 y 1000 lts → Poliuretano rígido de 85 mm de espesor (λ=0,019W/mK)
  - A partir de 1000 lts → Fibra de poliéster de alta densidad PLFH (25kg/m³) de 100mm de espesor (λ=0,034W/mK)
- Temperatura máxima de trabajo cuerpo / serpentín: 99ºC / 110ºC
- Presión máxima de trabajo cuerpo / serpentín: 8 bar / 10 bar

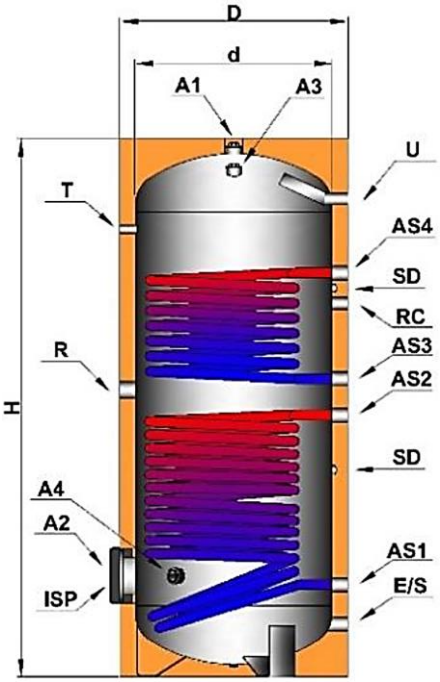

Modelo	Cap. (litros)	Pérdidas (W)	Dimensiones en mm			P.V.P.
			D	d	H	
BME2-X 200	201	67	610	500	1265	**2.448 €**
BME2-X 300	282	82	610	500	1710	**2.813 €**
BME2-X 500	495	102	760	650	1780	**3.625 €**
BME2-X 750	746	97	970	790	1870	**5.408 €**
BME2-X 1000	864	105	970	790	2120	**6.674 €**
BME2-X 1500	1451	145	1200	1000	2285	**9.337 €**
BME2-X 2000	1959	171	1400	1200	2245	**11.258 €**

Recambios en pág. 38
Acabado en aluminio opcional. Consultar PVP

E/S: Entrada de agua fría sanitaria/ Vaciado
AS1: Salida circuito primario
AS2: Entrada circuito primario
T: Termómetro
R: Resistencia eléctrica
RC: Recirculación
U: Salida agua caliente sanitaria
A1, A2, y A3: Ánodo
ISP: Boca de registro
SD: Sonda

Datos técnicos interacumuladores Aldin BME2-X

Modelo	E/S	AS1, AS2 AS3, AS4	T, SD	RC	U	Ánodo		R	Peso (kg)	Boca de registro	Superficie serpentín inf / sup (m²)	*CE
						A1	A4					
BME2-X 200	1"	1" ¼	½"	¾"	1"	½"	-	1" ½	71	DN 120	1,0 / 0,8	C
BME2-X 300	1"	1" ¼	½"	¾"	1"	½"	-	1" ½	86	DN 120	1,5 / 1,0	C
BME2-X 500	1" ¼	1" ¼	½"	1"	1" ¼	½"	-	1" ½	114	DN 120	2,0 / 1,0	C
BME2-X 750	1" ¼	1" ¼	½"	1"	1" ¼	½"	-	1" ½	169	DN 120	2,5 / 2,5	C
BME2-X 1000	1" ¼	1" ¼	½"	1"	1" ¼	½"	-	1" ½	190	DN 400	3,0 / 2,5	C
BME2-X 1500	2"	1" ¼	½"	1"	2"	½"	½"	1" ½	271	DN 400	5,0 / 2,0	C
BME2-X 2000	2"	1" ¼	½"	1"	2"	½"	½"	1" ½	339	DN 400	6,0 / 2,0	C

***CE: Clasificación Energética**

Aldin BKPE1-V

Cuerpo de acero al carbono desde 200 hasta 2000 litros

IDEAL PARA BOMBAS DE CALOR

1 Serpentín fijo de acero al carbono

BOCA DE REGISTRO HASTA 750 LITROS
BOCA DE HOMBRE A PARTIR DE 800 LITROS
ÁNODO ELECTRÓNICO OPCIONAL

Características principales

- Cuerpo de acero al carbono con tratamiento interno de vitrificación (DIN 4753.3)
- Los interacumuladores Aldin BKPE1-V se pueden elegir entre un acabado en PVC coloreado con cremallera o en aluminio (opcional)
- Aislamiento según normativa CE:
  - Hasta 500 lts → Poliuretano rígido inyectado de 55mm de espesor. (λ=0,019W/mK)
  - De 750 a 1000 lts → Poliuretano rígido en piezas de 75mm de espesor. (λ=0,019W/mK)
  - Hasta 2000lts → Fibra de poliéster de alta densidad PLFH (25kg/m³) de 100 mm de espesor (λ=0,034W/mK)
- Temperatura máxima de trabajo cuerpo / serpentín: 95ºC / 110ºC
- Presión máxima de trabajo cuerpo / serpentín: 10 bar / 10 bar

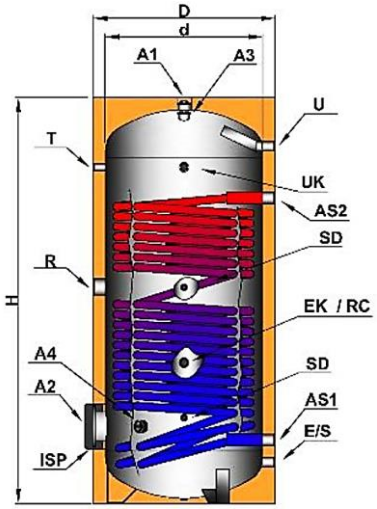

Modelo	Capacidad	Pérdidas	Dimensiones en mm			P.V.P.
	(Litros)	(W)	D	d	H	(€)
BKPE1-V 200	193	65	600	500	1280	**1.363 €**
BKPE1-V 300	256	78	600	500	1700	**1.567 €**
BKPE1-V 500	447	103	760	650	1670	**2.068 €**
BKPE1-V 750	706	114	950	790	1860	**2.964 €**
BKPE1-V 1000	805	123	950	790	2110	**4.041 €**
BKPE1-V 1500	1400	154	1200	1000	2290	**6.984 €**
BKPE1-V 2000	1904	178	1400	1200	2250	**8.800 €**

Recambios en pág. 38
Acabado en aluminio opcional. Consultar PVP

A1/A2/A3/A4: Ánodo
RC: Recirculación
EK: Entrada auxiliar
R: Resistencia eléctrica
AS1: Entrada serpentín
SD: Sonda

E/U: Entrada/Salida de ACS
UK: Salida auxiliar
S: Vaciado
T: Termómetro
AS2: Salida serpentín
ISP: Brida de registro

Datos técnicos interacumuladores Aldin BKPE1-V

Modelo	E/S U	EK RC UK	R	T, SD	AS1,AS2 AS3,AS4	Ánodo				Peso	ISP Boca de inspección	Superficie serpentín (m2)	*CE
						A1	A2	A3	A4	(kg)			
BKPE1-V 200	1"	1"	2"	½"	1" ¼	1" ¼	M8	-	-	131	DN 220	3,0	C
BKPE1-V 300	1"	1"	2"	½"	1" ¼	1" ¼	M8	-	-	146	DN 220	4,2	C
BKPE1-V 500	1"	1"	2"	½"	1" ¼	1" ¼	M8	-	-	199	DN 220	6,0	C
BKPE1-V 750	1" ¼	1"	2"	½"	1" ¼	1" ¼	M8	1" ¼	-	285	DN 300	7,5	C
BKPE1-V 1000	1" ¼	1"	2"	½"	1" ¼	1" ¼	M8	1" ¼	-	355	DN 400	10,0	C
BKPE1-V 1500	1" ½	1"	2"	½"	2"	1" ¼	-	1" ¼	1" ¼	420	DN 400	12,0	C
BKPE1-V 2000	1" ½	1"	2"	½"	2"	1" ¼	-	1" ¼	1" ¼	490	DN 400	13,0	C

***CE: Clasificación Energética**

INTERACUMULADORES

Aldin BKPE2-V

Cuerpo de acero al carbono desde 200 hasta 2000 litros

IDEAL PARA BOMBAS DE CALOR

2 Serpentines fijos de acero al carbono

BOCA DE REGISTRO HASTA 750 LITROS
BOCA DE HOMBRE A PARTIR DE 800 LITROS
ÁNODO ELECTRÓNICO OPCIONAL

Características principales

- Cuerpo de acero al carbono con tratamiento interno de vitrificación (DIN 4753.3)
- Los interacumuladores Aldin BKPE2-V se pueden elegir entre un acabado en PVC coloreado con cremallera o en aluminio (opcional)
- Aislamiento según normativa CE:
  - Hasta 500 lts → Poliuretano rígido inyectado de 55mm de espesor. (λ=0,019W/mK)
  - De 750 a 1000 lts → Poliuretano rígido en piezas de 75mm de espesor. (λ=0,019W/mK)
  - Hasta 2000lts → Fibra de poliéster de alta densidad PLFH (25kg/m³) de 100 mm de espesor (λ=0,034W/mK)
- Temperatura máxima de trabajo cuerpo / serpentín: 95ºC / 110ºC
- Presión máxima de trabajo cuerpo / serpentín: 10 bar / 10 bar

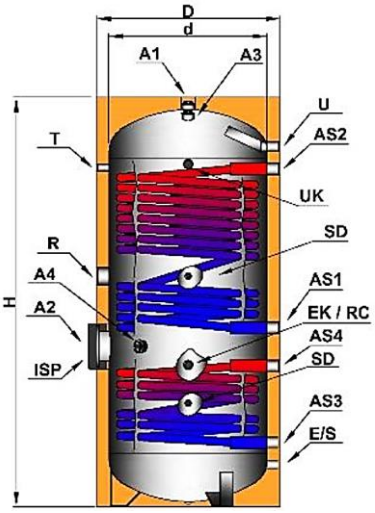

Modelo	Capacidad (Litros)	Pérdidas (W)	Dimensiones en mm D	d	H	P.V.P. (€)
BKPE2-V 300	256	78	600	500	1700	3.888 €
BKPE2-V 500	447	103	760	650	1670	4.740 €
BKPE2-V 750	706	114	950	790	1860	6.920 €
BKPE2-V 1000	805	123	950	790	2110	8.577 €
BKPE2-V 1500	1400	154	1200	1000	2290	10.998 €
BKPE2-V 2000	1904	178	1400	1200	2250	12.821 €

Recambios en pág. 38
Acabado en aluminio opcional. Consultar PVP

A1/A2/A3/A4: Ánodo
RC: Recirculación
EK: Entrada auxiliar
R: Resistencia eléctrica
AS1: Entrada serpentín superior
AS3: Entrada serpentín inferior
SD: Sonda
E/U: Entrada/Salida de ACS
UK: Salida auxiliar
S: Vaciado
T: Termómetro
AS2: Salida serpentín superior
AS4: Salida serpentín superior
ISP: Brida de reaistro

Datos técnicos interacumuladores Aldin BKPE2-V

Modelo	E/S U	EK RC UK	R	T, SD	AS1,AS2 AS3,AS4	Ánodo A1	A2	A3	A4	Peso (kg)	ISP Boca de inspección	Superficie serpentín (m2) Inferior	Superior	*CE
BKPE2-V 300	1"	1"	2"	½"	1" ¼	1" ¼	M8	-	-	151	DN 220	1,7	2,5	C
BKPE2-V 500	1"	1"	2"	½"	1" ¼	1" ¼	M8	-	-	201	DN 220	1,8	4,1	C
BKPE2-V 750	1" ¼	1"	2"	½"	1" ¼	1" ¼	M8	1" ¼	-	272	DN 300	2,0	5,0	C
BKPE2-V 1000	1" ¼	1"	2"	½"	1" ¼	1" ¼	M8	1" ¼	-	338	DN 400	3,0	6,0	C
BKPE2-V 1500	1" ½	1"	2"	½"	2"	1" ¼	-	1" ¼	1" ¼	410	DN 400	4,5	7,0	C
BKPE2-V 2000	1" ½	1"	2"	½"	2"	1" ¼	-	1" ¼	1" ¼	495	DN 400	5,0	8,0	C

***CE: Clasificación Energética**

Aldin BKPE1-X

Cuerpo de acero inoxidable 316L desde 200 hasta 2000 litros

IDEAL PARA BOMBAS DE CALOR

1 Serpentín fijo de acero inox 316L (BKPE1-X)

BOCA DE REGISTRO HASTA 750 LITROS
BOCA DE HOMBRE A PARTIR DE 800 LITROS
ÁNODO ELECTRÓNICO OPCIONAL

Características principales

- Cuerpo de acero inoxidable AISI 316L con tratamiento interior y exterior de decapado y pasivación.
- Los interacumuladores Aldin BKPE1-X se pueden elegir entre un acabado en PVC coloreado con cremallera o en aluminio (opcional)
- Aislamiento según normativa CE:
  - Hasta 500 lts → Poliuretano rígido inyectado de 55mm de espesor. (λ=0,019W/mK)
  - De 750 a 1000 lts → Poliuretano rígido en piezas de 75mm de espesor. (λ=0,019W/mK)
  - Hasta 2000lts → Fibra de poliéster de alta densidad PLFH (25kg/m³) de 100 mm de espesor (λ=0,034W/mK)
- Temperatura máxima de trabajo cuerpo / serpentín: 99ºC / 110ºC
- Presión máxima de trabajo cuerpo / serpentín: 8 bar / 10 bar

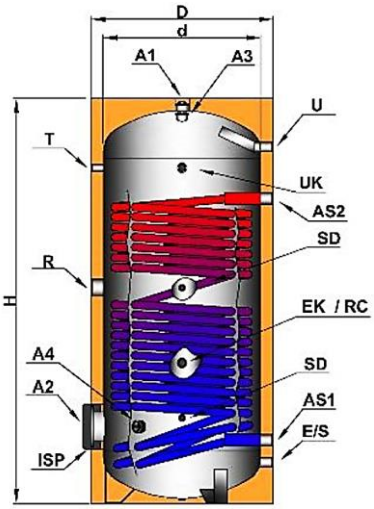

Modelo	Capacidad (Litros)	Pérdidas (W)	Dimensiones en mm D	d	H	P.V.P. (€)
BKPE1-X 200	193	65	610	500	1280	1.734 €
BKPE1-X 300	256	78	610	500	1660	2.190 €
BKPE1-X 500	447	103	760	650	1740	3.031 €
BKPE1-X 750	752	100	970	790	1830	4.308 €
BKPE1-X 1000	864	107	970	790	2080	6.855 €
BKPE1-X 1500	1400	154	1200	1000	2290	8.701 €
BKPE1-X 2000	1904	178	1400	1200	2250	4.294 €

Recambios en pág. 38
Acabado en aluminio opcional. Consultar PVP

A1/A2/A3/A4: Ánodo
RC: Recirculación
EK: Entrada auxiliar
R: Resistencia eléctrica
AS1: Entrada serpentín
SD: Sonda

E/U: Entrada/Salida de ACS
UK: Salida auxiliar
S: Vaciado
T: Termómetro
AS2: Salida serpentín
ISP: Brida de registro

Datos técnicos interacumuladores Aldin BKPE1-X

Modelo	E/S U	EK RC UK	R	T, SD	AS1,AS2 AS3,AS4	Ánodo A1	A2	A3	A4	Peso (kg)	ISP Boca de inspección	Superficie serpentín (m2)	*CE
BKPE1-X 200	1"	1"	2"	½"	1" ¼	½"	-	-	-	125	DN 220	3,0	C
BKPE1-X 300	1"	1"	2"	½"	1" ¼	½"	-	-	-	134	DN 220	4,2	C
BKPE1-X 500	1"	1"	2"	½"	1" ¼	½"	-	-	-	186	DN 220	6,0	C
BKPE1-X 750	1" ¼	1"	2"	½"	1" ¼	½"	-	-	-	277	DN 300	7,5	C
BKPE1-X 1000	1" ¼	1"	2"	½"	1" ¼	½"	-	-	-	341	DN 400	10,0	C
BKPE1-X 1500	1" ½	1"	2"	½"	2"	½"	-	-	½"	408	DN 400	12,0	C
BKPE1-X 2000	1" ½	1"	2"	½"	2"	½"	-	-	½"	481	DN 400	13,0	C

***CE: Clasificación Energética**

INTERACUMULADORES

Aldin BKPE2-X

Cuerpo de acero inoxidable 316L
desde 200 hasta 2000 litros
IDEAL PARA BOMBAS DE CALOR

2 Serpentines fijos de acero inox 316L

BOCA DE REGISTRO HASTA 750 LITROS
BOCA DE HOMBRE A PARTIR DE 800 LITROS
ÁNODO ELECTRÓNICO OPCIONAL

Características principales

- Cuerpo de acero inoxidable AISI 316L con tratamiento interior y exterior de decapado y pasivación.
- Los interacumuladores Aldin BKPE2-X se pueden elegir entre un acabado en PVC coloreado con cremallera o en aluminio (opcional)
- Aislamiento según normativa CE:
  - Hasta 500 lts → Poliuretano rígido inyectado de 55mm de espesor. (λ=0,019W/mK)
  - De 750 a 1000 lts → Poliuretano rígido en piezas de 75mm de espesor. (λ=0,019W/mK)
  - Hasta 2000lts → Fibra de poliéster de alta densidad PLFH (25kg/m³) de 100 mm de espesor (λ=0,034W/mK)
- Temperatura máxima de trabajo cuerpo / serpentín: 99ºC / 110ºC
- Presión máxima de trabajo cuerpo / serpentín: 8 bar / 10 bar

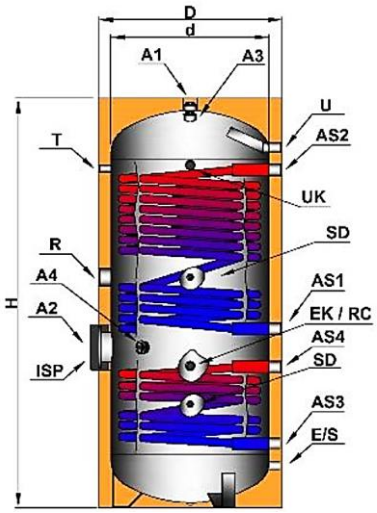

Modelo	Capacidad (Litros)	Pérdidas (W)	Dimensiones en mm D	d	H	P.V.P. (€)
BKPE2-X 300	256	78	610	500	1660	4.133 €
BKPE2-X 500	447	103	760	650	1740	5.038 €
BKPE2-X 750	752	100	970	790	1830	7.409 €
BKPE2-X 1000	864	107	970	790	2080	9.073 €
BKPE2-X 1500	1400	154	1200	1000	2290	11.487 €
BKPE2-X 2000	1904	178	1400	1200	2250	13.310 €

Recambios en pág. 38
Acabado en aluminio opcional. Consultar PVP

A1/A2/A3/A4: Ánodo
RC: Recirculación
EK: Entrada auxiliar
R: Resistencia eléctrica
AS1: Entrada serpentín superior
AS3: Entrada serpentín inferior
SD: Sonda

E/U: Entrada/Salida de ACS
UK: Salida auxiliar
S: Vaciado
T: Termómetro
AS2: Salida serpentín superior
AS4: Salida serpentín superior
ISP: Brida de registro

Datos técnicos interacumuladores Aldin BKPE2-X

Modelo	E/S U	EK RC UK	R	T, SD	AS1,AS2 AS3,AS4	Ánodo A1	A2	A3	A4	Peso (kg)	ISP Boca de inspección	Superficie serpentín (m2) Inferior	Superior	*CE
BKPE2-X 300	1"	1"	2"	½"	1" ¼	½"	-	-	-	145	DN 220	1,7	2,5	C
BKPE2-X 500	1"	1"	2"	½"	1" ¼	½"	-	-	-	196	DN 220	1,8	4,1	C
BKPE2-X 750	1" ¼	1"	2"	½"	1" ¼	½"	-	-	-	164	DN 300	2,0	5,0	C
BKPE2-X 1000	1" ¼	1"	2"	½"	1" ¼	½"	-	-	-	331	DN 400	3,0	6,0	C
BKPE2-X 1500	1" ½	1"	2"	½"	2"	½"	-	-	½"	399	DN 400	4,5	7,0	C
BKPE2-X 2000	1" ½	1"	2"	½"	2"	½"	-	-	½"	479	DN 400	5,0	8,0	C

*CE: Clasificación Energética

Aldin BTH-C/BT-C

Cuerpo de acero al carbono desde 200 hasta 5000 litros

ErP ready

Recubrimiento interno CERÁMICO
1 Serpentín extraíble de acero inoxidable AISI 304

BOCA DE REGISTRO HASTA 750 LITROS
BOCA DE HOMBRE A PARTIR DE 800 LITROS
CON ÁNODO ELECTRÓNICO DE SERIE

Características principales

- Cuerpo de acero al carbono con tratamiento interno cerámico "CERAMFLON"
- Los interacumuladores Aldin BTH-C / BT-C se pueden elegir entre un acabado en PVC coloreado con cremallera o en aluminio (opcional)
- Aislamiento según normativa CE:
  - Hasta 500 lts → Poliuretano rígido inyectado de 80mm de espesor (λ=0,019W/mK)
  - 750 a 2000 lts → Fibra de poliéster de alta densidad PLFH (25kg/m³) de 100mm de espesor (λ=0,034W/mK)
  - A partir de 2050 lts → Fibra de poliéster PLF (20kg/m³) de 50 mm de espesor (λ=0,037W/mK)
- Temperatura máxima de trabajo cuerpo / serpentín: 95ºC / 99ºC
- Presión máxima de trabajo cuerpo / serpentín: 6 o 8 bar / 12 bar
- **Versión caldera**: Agua calentada a través de caldera, la boca del serpentín se utiliza como boca de hombre
- **Versión solar:** Agua calentada a través de energía solar, además de la boca del serpentín, cuenta con una boca de hombre

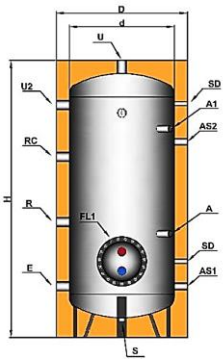

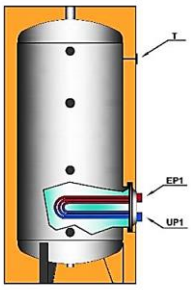

Modelo	Cap. (litros)	Pér-didas (W)	Dimensiones en mm			P.V.P. (€)			
			D	d	H	Caldera		Solar	
						8 bar	6 bar	8 bar	6 bar
BTH-C 200	193	55	610	450	1530	**1.762 €**	-	**1.762 €**	-
BTH-C 300	296	64	710	550	1570	**1.867 €**	-	**1.867 €**	-
BTH-C 500	503	81	810	650	1860	**2.238 €**	-	**2.238 €**	-
BTH-C 750	749	133	1000	800	1960	**2.974 €**	-	**2.974 €**	-
BTH-C 1000	921	142	1000	800	2210	**3.423 €**	-	**3.737 €**	-
BTH-C 1500	1487	165	1150	950	2520	**5.132 €**	**4.985 €**	**5.325 €**	**5.178 €**
BT-C 2050	2050	-	1200	1100	2530	**5.546 €**	**5.253 €**	**5.732 €**	**5.439 €**
BT-C 2500	2500	-	1300	1200	2600	**6.426 €**	**6.083 €**	**6.592 €**	**6.250 €**
BT-C 3000	3000	-	1350	1250	2800	**7.129 €**	**6.738 €**	**7.297 €**	**6.906 €**
BT-C 4000	4000	-	1500	1400	2880	**9.104 €**	**8.615 €**	**9.337 €**	**8.848 €**
BT-C 5000	5000	-	1700	1600	2970	**10.379 €**	**9.793 €**	**10.628 €**	**10.041 €**

A/A1: Ánodo
RC: Recirculación
S: Vaciado
T: Termómetro
SD: Sonda
FL1: Brida

E/U: Entrada/Salida de ACS
EP1/UP1: Entrada/Salida circ. primario
R: Resistencia eléctrica
AS1: Auxiliar
AS2: Auxiliar

Recambios en pág. 38
Aislamiento de 75/100/120 mm de espesor opcional. Consultar PVP
Acabado en aluminio opcional. Consultar PVP
También disponible versión horizontal. Consultar PVP
Disponible versión con 2 y 3 intercambiadores. Consultar PVP

Datos técnicos interacumuladores Aldin BTH-C/BT-C

Modelo	E,U	EP, UP	RC	R	T, SD	AS1, AS2	S	Ánodo		Peso (Kg)	Caldera	Solar	Superficie serpentín (m²)	*CE
								A	A1		Ø conex. serp.	Ø conex. serp. / boca		
BTH-C 200	1"½	1"	1"½	2"	½"	1" ¼	1" ¼	½"	-	60	DN 220	DN 220 / -	0,50	B
BTH-C 300	1"½	1"	1"½	2"	½"	1" ¼	1" ¼	½"	-	75	DN 220	DN 220 / -	0,75	B
BTH-C 500	1"½	1"	1"½	2"	½"	1" ¼	1" ¼	½"	-	105	DN 220	DN 220 / -	1,00	B
BTH-C 750	2"	2"	1"½	2"	½"	1" ¼	1" ¼	½"	-	145	DN 300	DN 300 / -	1,50	C
BTH-C 1000	2"	2"	1"½	2"	½"	1" ¼	1" ¼	½"	-	175	DN 400	DN 300 / 400	2,00	C
BTH-C 1500	2"½	2"	1"½	2"	½"	1" ¼	1" ¼	½"	½"	255	DN 400	DN 300 / 400	3,00	C
BT-C 2050	2"½	2"	1"½	2"	½"	1" ¼	1" ¼	½"	½"	330	DN 400	DN 300 / 400	4,00	-
BT-C 2500	3"	2"	1"½	2"	½"	1" ¼	1" ¼	½"	½"	395	DN 400	DN 300 / 400	5,00	-
BT-C 3000	3"	2"	1"½	2"	½"	1" ¼	1" ¼	½"	½"	445	DN 400	DN 300 / 400	6,00	-
BT-C 4000	3"	2"	1"½	2"	½"	1" ¼	1" ¼	½"	½"	590	DN 400	DN 300 / 400	8,00	-
BT-C 5000	3"	2"	1"½	2"	½"	1" ¼	1" ¼	½"	½"	705	DN 400	DN 300 / 400	10,00	-

***CE: Clasificación Energética**

INTERACUMULADORES

Aldin BTH-CR/BT-CR

Altura rebajada

Cuerpo de acero al carbono desde 1500 hasta 5000 litros

Recubrimiento interno CERÁMICO
1 Serpentín extraíble de acero inoxidable AISI 304

ErP ready

BOCA DE REGISTRO HASTA 750 LITROS
BOCA DE HOMBRE A PARTIR DE 800 LITROS
CON ÁNODO ELECTRÓNICO DE SERIE

Características principales

- Cuerpo de acero al carbono con tratamiento interno cerámico "CERAMFLON"
- Los interacumuladores Aldin BTH-CR/BT-CR se pueden elegir entre un acabado en PVC coloreado con cremallera o en aluminio (opcional)
- Aislamiento según normativa CE:
  - 1500 lts → Fibra de poliéster de alta densidad PLFH (25kg/m³) de 120mm de espesor (λ=0,034W/mK)
  - A partir de 2050 lts → Fibra de poliéster PLF (20kg/m³) de 50 mm de espesor (λ=0,037W/mK)
- Temperatura máxima de trabajo cuerpo / serpentín: 95°C / 99°C
- Presión máxima de trabajo cuerpo / serpentín: 6 o 8 bar / 12 bar
- **Versión caldera**: Agua calentada a través de caldera, la boca del serpentín se utiliza como boca de hombre
- **Versión solar:** Agua calentada a través de energía solar, además de la boca del serpentín, tiene una boca de hombre.

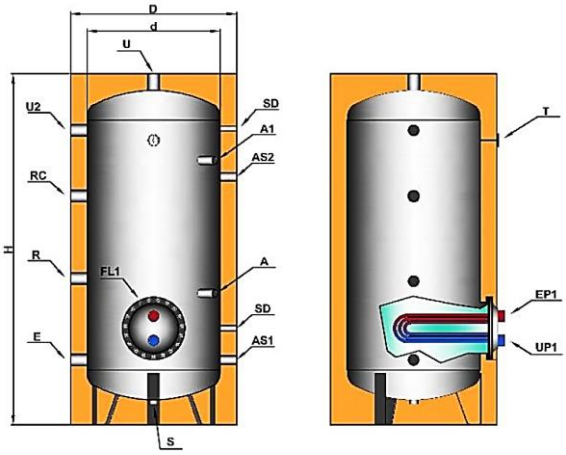

A/A1: Ánodo
E/U: Entrada/Salida de ACS
RC: Recirculación
EP1/UP1: Entrada/Salida circ. primario
S: Vaciado
R: Resistencia eléctrica
T: Termómetro
AS1: Auxiliar
AS2: Auxiliar
SD: Sonda
FL1: Brida

Modelo (Caldera)	Cap. (litros)	Pérdidas (W)	Dimensiones en mm			P.V.P. (€)	
			D	d	H	8 bar	6 bar
BTH-CR 1500	**1522**	**166**	1340	1100	2035	**5.705 €**	**5.412 €**
BT-CR 2050	2050	-	1350	1250	2040	**6.053 €**	**5.760 €**
BT-CR 2500	2500	-	1500	1400	2120	**7.248 €**	**6.759 €**
BT-CR 3000	3000	-	1600	1500	2120	**8.146 €**	**7.559 €**
BT-CR 4000	4000	-	1800	1700	2000	**10.424 €**	**9.740 €**
BT-CR 5000	5000	-	2100	2000	2100	**11.995 €**	**11.261 €**

Modelo (Solar)	Cap. (litros)	Pérdidas (W)	Dimensiones en mm			P.V.P. (€)	
			D	d	H	8 bar	6 bar
BTH-CR 1500	**1534**	**173**	1340	1100	2035	**5.852 €**	**5.559 €**
BT-CR 2050	2050	-	1350	1250	2040	**6.239 €**	**5.946 €**
BT-CR 2500	2500	-	1500	1400	2120	**7.414 €**	**6.926 €**
BT-CR 3000	3000	-	1600	1500	2120	**8.314 €**	**7.728 €**
BT-CR 4000	4000	-	1800	1700	2000	**10.657 €**	**9.973 €**
BT-CR 5000	5000	-	2100	2000	2100	**12.243 €**	**11.510 €**

Recambios en pág. 38
Aislamiento de 75/100/120 mm de espesor opcional. Consultar PVP
Acabado en aluminio opcional. Consultar PVP
También disponible versión horizontal. Consultar PVP
Disponible versión con 2 y 3 intercambiadores. Consultar PVP

Datos técnicos interacumuladores Aldin BTH-CR/BT-CR

Modelo	E,U	EP, UP	RC	R	T, SD	AS1, AS2	S	Ánodo		Peso (Kg)	Caldera	Solar	Superficie serpentín (m²)	*CE
								A	A1		Ø conex. serp.	Ø conex. serp. / boca		
BTH-CR 1500	2"½	2"	1"½	2"	½"	1" ¼	1" ¼	½"	½"	255	DN 400	DN 300 / 400	3,00	C
BT-CR 2050	2"½	2"	1"½	2"	½"	1" ¼	1" ¼	½"	½"	330	DN 400	DN 300 / 400	4,00	-
BT-CR 2500	3"	2"	1"½	2"	½"	1" ¼	1" ¼	½"	½"	395	DN 400	DN 300 / 400	5,00	-
BT-CR 3000	3"	2"	1"½	2"	½"	1" ¼	1" ¼	½"	½"	445	DN 400	DN 300 / 400	6,00	-
BT-CR 4000	3"	2"	1"½	2"	½"	1" ¼	1" ¼	½"	½"	590	DN 400	DN 300 / 400	8,00	-
BT-CR 5000	3"	2"	1"½	2"	½"	1" ¼	1" ¼	½"	½"	705	DN 400	DN 300 / 400	10,00	-

***CE: Clasificación Energética**

Aldin BTH-X/BT-X

Cuerpo de acero inoxidable AISI 316L desde 200 hasta 5000 litros

ErP ready

1 Serpentín extraíble de acero inoxidable AISI 316L

BOCA DE REGISTRO HASTA 750 LITROS
BOCA DE HOMBRE A PARTIR DE 800 LITROS
ÁNODO ELECTRÓNICO OPCIONAL

Características principales

- Cuerpo de acero inoxidable AISI 316L con tratamiento interior y exterior de decapado y pasivación
- Los interacumuladores Aldin BTH-X/BT-X se pueden elegir entre un acabado en PVC coloreado con cremallera o en aluminio (opcional)
- Aislamiento según normativa CE:
  - Hasta 500 lts → Poliuretano rígido inyectado de 80mm de espesor
  - 750 a 1500 lts → Fibra de poliéster de alta densidad PLFH (25kg/m³), 100mm de espesor (λ=0,034W/mK)
  - A partir de 2050 lts → Fibra de poliéster PLF (20kg/m³) de 50 mm de espesor (λ=0,037W/mK)
- Temperatura máxima de trabajo cuerpo / serpentín: 99ºC / 99ºC
- Presión máxima de trabajo cuerpo / serpentín: 6 o 8 bar / 12 bar
- **Versión caldera:** Agua calentada a través de caldera, la boca del serpentín se utiliza como boca de hombre
- **Versión solar:** Agua calentada a través de energía solar, además de la boca del serpentín, cuenta con una boca de hombre

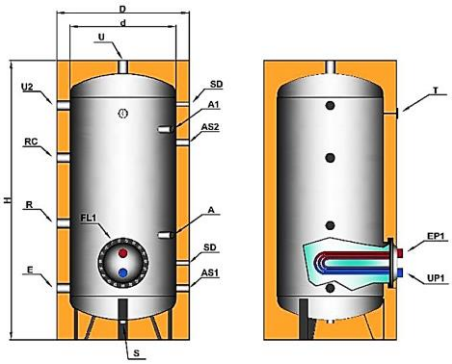

Modelo	Cap. (litros)	Pér-didas (W)	Dimensiones en mm			P.V.P. (€)			
			D	d	H	Caldera		Solar	
						8 bar	6 bar	8 bar	6 bar
BTH-X 200	193	55	610	450	1530	**2.878 €**	-	**2.878 €**	-
BTH-X 300	296	64	710	550	1590	**3.217 €**	-	**3.217 €**	-
BTH-X 500	503	81	810	650	1860	**3.960 €**	-	**3.960 €**	-
BTH-X 750	792	133	1000	800	1960	**5.162 €**	-	**5.162 €**	-
BTH-X 1000	915	143	1000	800	2210	**6.095 €**	-	**6.509 €**	-
BTH-X 1500	1482	168	1200	1000	2250	**8.428 €**	-	**8.880 €**	-
BT-X 2050	2050	-	1300	1200	2270	**9.588 €**	-	**9.925 €**	-
BT-X 2500	2500	-	1300	1200	2600	**11.252 €**	-	**11.683 €**	-
BT-X 3000	3000	-	1350	1250	2800	**13.312 €**	**12.335 €**	**13.610 €**	**12.633 €**
BT-X 4000	4000	-	1500	1400	2880	**16.972 €**	**15.702 €**	**17.604 €**	**16.334 €**
BT-X 5000	5000	-	1700	1600	2970	**21.385 €**	**19.821 €**	**22.022 €**	**20.459 €**

A/A1: Ánodo
RC: Recirculación
S: Vaciado
T: Termómetro
SD: Sonda
FL: Brida

E/U: Entrada/Salida de ACS
EP/UP: Entrada/Salida circ. primario
R: Resistencia eléctrica
AS1: Auxiliar
AS2: Auxiliar

Recambios en pág. 38
Aislamiento de 75/100/120 mm de espesor opcional. Consultar PVP
Acabado en aluminio opcional. Consultar PVP
También disponible versión horizontal. Consultar PVP
Disponible versión con 2 y 3 intercambiadores. Consultar PVP

Datos técnicos interacumuladores Aldin BTH-X / BT-X

Modelo	E,U	EP, UP	RC	R	T, SD	AS1, AS2, S	Ánodo		Peso (Kg)	Caldera	Solar	Superficie serpentín (m2)	*CE
							A	A1		Ø conex. serp.	Ø conex. serp. / boca		
BTH-X 200	1" ½	1"	1" ½	2"	½"	1" ¼	½"	-	55	DN 220	DN 220 / -	0,50	B
BTH-X 300	1"½	1"	1" ½	2"	½"	1" ¼	½"	-	65	DN 220	DN 220 / -	0,75	B
BTH-X 500	1"½	1"	1" ½	2"	½"	1" ¼	½"	-	90	DN 220	DN 220 / -	1,00	B
BTH-X 750	2"	2"	1" ½	2"	½"	1" ¼	½"	-	135	DN 300	DN 300 / -	1,50	C
BTH-X 1000	2"	2"	1" ½	2"	½"	1" ¼	½"	-	160	DN 400	DN 300 / 400	2,00	C
BTH-X 1500	2"½	2"	1" ½	2"	½"	1" ¼	½"	½"	250	DN 400	DN 300 / 400	3,00	C
BT-X 2050	2"½	2"	1" ½	2"	½"	1" ¼	½"	½"	305	DN 400	DN 300 / 400	4,00	-
BT-X 2500	3"	2"	1" ½	2"	½"	1" ¼	½"	½"	340	DN 400	DN 300 / 400	5,00	-
BT-X 3000	3"	2"	1" ½	2"	½"	1" ¼	½"	½"	385	DN 400	DN 300 / 400	6,00	-
BT-X 4000	3"	2"	1" ½	2"	½"	1" ¼	½"	½"	450	DN 400	DN 300 / 400	8,00	-
BT-X 5000	3"	2"	1" ½	2"	½"	1" ¼	½"	½"	625	DN 400	DN 300 / 400	10,00	-

***CE: Clasificación Energética**

INTERACUMULADORES

Aldin BTH-XR/BT-XR

Altura rebajada

Cuerpo de acero inoxidable AISI 316L desde 1500 hasta 5000 litros

1 Serpentín extraíble de acero inoxidable AISI 316L

ErP ready

BOCA DE REGISTRO HASTA 750 LITROS
BOCA DE HOMBRE A PARTIR DE 800 LITROS
ÁNODO ELECTRÓNICO OPCIONAL

Características principales

- Cuerpo de acero inoxidable AISI 316L con tratamiento interior y exterior de decapado y pasivación
- Los interacumuladores Aldin BTH-RX/BT-XR se pueden elegir entre un acabado en PVC coloreado con cremallera o en aluminio (opcional)
- Aislamiento según normativa CE:
  - 1500 lts → Fibra de poliéster de alta densidad PLFH (25kg/m³) de 120mm de espesor (λ=0,034W/mK)
  - A partir de 2050 lts → Fibra de poliéster PLF (20kg/m³) de 50 mm de espesor (λ=0,037W/mK)
- Temperatura máxima de trabajo cuerpo / serpentín: 99°C / 99°C
- Presión máxima de trabajo cuerpo / serpentín: 6 o 8 bar / 12 bar
- **Versión caldera**: Agua calentada a través de caldera, la boca del serpentín se utiliza como boca de hombre
- **Versión solar:** Agua calentada a través de energía solar, además de la boca del serpentín, cuenta con una boca de hombre

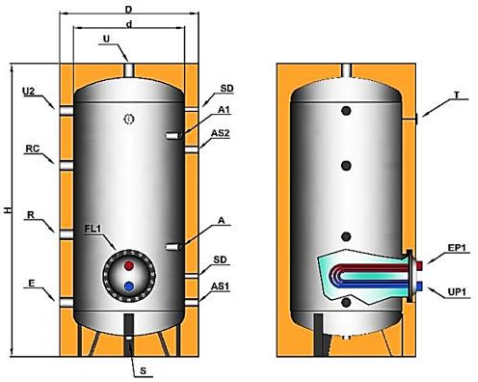

A/A1: Ánodo
RC: Recirculación
S: Vaciado
T: Termómetro
SD: Sonda
FL: Brida

E/U: Entrada/Salida de ACS
EP/UP: Entrada/Salida circ. primario
R: Resistencia eléctrica
AS1: Auxiliar
AS2: Auxiliar

Modelo	Cap. (litros)	Pér-didas (W)	Dimensiones en mm			P.V.P. (€)			
			D	d	H	Caldera		Solar	
						8 bar	6 bar	8 bar	6 bar
BTH-XR 1500	1523	166	1300	1100	2035	**9.043 €**	-	**9.448 €**	-
BT-XR 2050	2050	-	1350	1250	2040	**10.897 €**	-	**11.233 €**	-
BT-XR 2500	2500	-	1500	1400	2120	**12.954 €**	-	**13.386 €**	-
BT-XR 3000	3000	-	1600	1500	2130	**14.525 €**	**13.548 €**	**14.823 €**	**14.579 €**
BT-XR 4000	4000	-	1800	1700	2190	**19.368 €**	**17.951 €**	**20.000 €**	**19.804 €**
BT-XR 5000	5000	-	2100	2000	2120	**23.831 €**	**22.267 €**	**24.468 €**	**23.617 €**

Recambios en pág. 38
Aislamiento de 75/100/120 mm de espesor opcional. Consultar PVP
Acabado en aluminio opcional. Consultar PVP
También disponible versión horizontal. Consultar PVP
Disponible versión con 2 y 3 intercambiadores. Consultar PVP

Datos técnicos interacumuladores Aldin BTH-XR / BT-XR

Modelo	E,U	EP, UP	RC	R	T, SD	AS1, AS2, S	Ánodo		Peso (Kg)	Caldera	Solar	Superficie serpentín (m2)	*CE
							A	A1		Ø conex. serp.	Ø conex. serp. / boca		
BTH-XR 1500	2"½	2"	1" ½	2"	½"	1" ¼	½"	½"	250	DN 400	DN 300 / 400	3,00	C
BT-XR 2050	2"½	2"	1" ½	2"	½"	1" ¼	½"	½"	305	DN 400	DN 300 / 400	4,00	-
BT-XR 2500	3"	2"	1" ½	2"	½"	1" ¼	½"	½"	340	DN 400	DN 300 / 400	5,00	-
BT-XR 3000	3"	2"	1" ½	2"	½"	1" ¼	½"	½"	385	DN 400	DN 300 / 400	6,00	-
BT-XR 4000	3"	2"	1" ½	2"	½"	1" ¼	½"	½"	450	DN 400	DN 300 / 400	8,00	-
BT-XR 5000	3"	2"	1" ½	2"	½"	1" ¼	½"	½"	625	DN 400	DN 300 / 400	10,00	-

***CE: Clasificación Energética**

Recambios acumuladores e interacumuladores

Aldin AE: ánodo electrónico

Modelo	A instalar en modelos de las capacidades indicadas		L (mm)	P.V.P.
	1 ánodo	2 ánodos		
Aldin AE1-380	TAH-X 200-500/BTH-X 200-500/ BT2H-X 200-500	-	380	Consultar
Aldin AE1-430	TAH-X 750-1000/BTH-X 750-1000/ BT2H-X 750-1000	-	430	
Aldin AE2-430	-	TAH-X 1500-5000/BTH-X 1500-5000/ BT2H-X 1500-5000	430	

El ánodo electrónico no precisa mantenimiento
Para los ánodos de magnesio y tester consultar accesorios y cambios

Aldin AM/AMS: ánodo de magnesio

Modelo	A instalar en modelos de las capacidades indicadas		L (mm)	P.V.P. (unidad)
	1 ánodo	2 ánodos		
Aldin AM-500	TAH-C 200-750/BTH-C 200-750/BT2H-C 200-750/BTEH 200-750/BME1-V 150-500	TAH-C 1500-2500/BTH-C 1500-2500/BT2H-C 1500-2500/BTEH 1500-2500	500	Consultar
Aldin AM-800	TAH-C 1000/BTH-C 1000/BT2H-C 1000/BTEH 1000/BME1-C 750-1500	TAH-C 3000-5000/BTH-C 3000-5000/BT2H-C 3000-5000/BTEH 3000-5000	800	
Aldin AM3-800	BME1-V 2000 **(3 ánodos)**		800	
Aldin AMS-500	TAH-C 200-750/BTH-C 200-750/BT2H-C 200-750/BTEH 200-750/BME1-V 150-500	TAH-C 1500-2500/BTH-C 1500-2500/BT2H-C 1500-2500/BTEH 1500-2500	500	
Aldin AMS-800	TAH-C 1000/BTH-C 1000/BT2H-C 1000/BTEH 1000/BME1-C 750-1500	TAH-C 3000-5000/BTH-C 3000-5000/BT2H-C 3000-5000/BTEH 3000-5000	800	
Aldin AMS3-800	BME1-V 2000 **(3 ánodos)**		800	

AM: con tapón montado para poder acoplar un control eléctrico externo sin interrumpir el servicio
AMS: con tapón soldado

AT1 Centralita Tester – Para ánodos de magnesio

Modelo	P.V.P.
Aldin AT1	**Consultar**

Resistencias eléctricas con termostato incorporado

Modelo	Potencia (W)	Corriente V (monofásica/trifásica)	Conexión	Longitud (mm)	Material	P.V.P.
RESIS M-2000	2.000	220/380	1" ½ o 2"	280	INOX 316	Consultar
RESIS M-3000	3.000	220/380	1" ½ o 2"	380	INOX 316	
RESIS M-5000	5.000	220/380	1" ½ o 2"	500	INOX 316	
RESIS M-6000	6.000	220/380	1" ½ o 2"	600	INOX 316	
RESIS M-9000	9.000	220/380	1" ½ o 2"	750	INOX 316	
RESIS M-10000	10.000	220/380	1" ½ o 2"	820	INOX 316	
RESIS M-12000	12.000	220/380	1" ½ o 2"	980	INOX 316	
RESIS B-2000	2.000	220/380	1" ½ o 2"	280	INOX 316	
RESIS B-3000	3.000	220/380	1" ½ o 2"	380	INOX 316	
RESIS B-5000	5.000	220/380	1" ½ o 2"	500	INOX 316	
RESIS B-6000	6.000	220/380	1" ½ o 2"	600	INOX 316	
RESIS B-9000	9.000	220/380	1" ½ o 2"	750	INOX 316	
RESIS B-10000	10.000	220/380	1" ½ o 2"	820	INOX 316	
RESIS B-12000	12.000	220/380	1" ½ o 2"	980	INOX 316	

Versión M: Mono-termostato (Regulación)
Versión B: Bi-termostato (Regulación y seguridad)

Serpentines

Modelos	Superficie de intercambio (m^2)	Potencia (kW)	Dimensiones en mm			Nº orificios en brida	P.V.P. INOX 304/316
			Ø F	Ø I	L		
12 A	0,5	12	300	262	445	16	Consultar
18 A	0,75	18	300	262	445	16	
24 A	1	24	300	262	473	16	
36 A	1,5	36	300	262	683	16	
36 A	1,5	36	380	346	594	19	
48 A	2	48	380	346	594	19	
73 A	3	73	380	346	718	19	
97 A	4	97	380	346	850	19	
97 A	4	97	430	396	745	22	
122 A	5	122	380	346	1.050	19	
122 A	5	122	430	396	785	22	
146 A	6	146	380	346	1.250	19	
146 A	6	146	430	396	900	22	
195 A	8	195	430	396	1.250	22	
244 A	10	244	430	396	1.510	22	

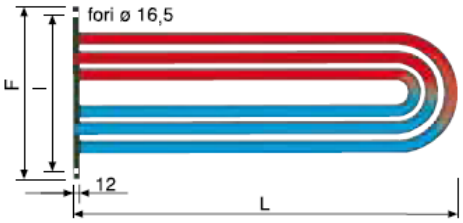

Cabezal roscado TZ

Modelos	Dimensiones en mm				conexión	Nº orificios en brida	P.V.P. ZINCADO / INOX
	Ø A	Ø B	F	I			
CABEZAL TZ 300	123	70	300	220	1" ¼	16	Consultar
CABEZAL TZ 380	182	75	380	300	1" ¼	19	
CABEZAL TZ 430	220	78	430	350	1" ¼	22	

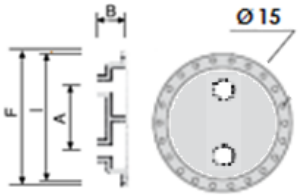

Juntas GGE y GGS

Modelos	Dimensiones en mm		Conexión	Nº orificios en brida	Peso (kg)	P.V.P.
	F	I				
GGE 300	300	220	1" ¼	16	2	Consultar
GGE 380	380	300	1" ¼	19	2	
GGE 430	430	350	1" ¼	22	2	
GGS 300	300	220	1" ¼	16	2	
GGS 380	380	300	1" ¼	19	2	
GGS 430	430	350	1" ¼	22	2	

GGE: goma EPDM para temperaturas máximas de 110ºC
GGS: goma de silicona para temperaturas máximas de 191,7ºC

sin traviesa

con traviesa

INTERCAMBIADORES DE PLACAS

aldingás s.l.

Aldin S0

de 2 a 60 kW

CE

SOLDADOS

- Placas en **ACERO INOXIDABLE AISI 304**
- Manguitos de conexión AISI 304
- Soldadura de cobre 99,9 %
- Temperatura mín./máx. de trabajo: -10ºC / +99ºC
- Presión máxima: 10 bar
- Caudal máximo: 6 m³/h
- Dimensiones compactas

Dimensiones intercambiador de placas Aldin S0

Modelos	Dimensiones en mm						conexiones
	H	L	A	E	O	V	P1-P4-S2- S3**
Aldin S0	190	80	9 + (np* x 2,3)	20	40	154	¾"

* np= nº de placas
** Ataque paralelo

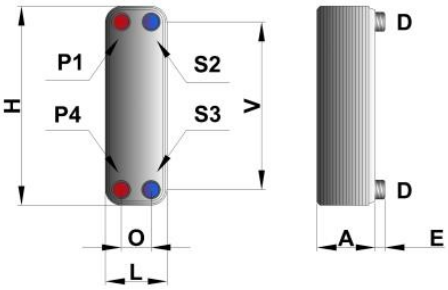

Características técnicas intercambiador de placas Aldin S0

Los intercambiadores de placas soldados Aldin S0 están fabricados con un conjunto de placas corrugadas sin juntas, soldadas mediante una soldadura de cobre realizada en un horno de vacío.

Las ventajas de intercambiadores de placas soldados son:

- Son capaces de trabajar en condiciones severas de operación como las altas presiones y temperaturas.
- Dimensiones compactas.

Primario		Secundario	
Entrada	Salida	Entrada	Salida
P1	P4	S2	S3

* Fórmula: Peso (kg)= 0,4 + (0,04 x np)
** Fórmula: Superficie de intercambiador (m²) = (np – 2) x 0,015
*** Fórmula: Volumen por canal (litros) = 0,01 x (np-1)

Modelo	Nº placas	Potencia (kW)	Primario 80 – 65ºC		Secundario 20 – 60ºC		Peso* (kg)	Superficie intercam-biador** (m²)	Vol. por canal *** (litros)	P.V.P.
			Caudal (m³/ h)	Pérdida de carga (kPa)	Caudal (m³/ h)	Pérdida de carga (kPa)				
Aldin S0/10	10	20	1,15	23,2	0,34	1,4	0,8	0,12	0,09	**153 €**
Aldin S0/20	20	35	2,05	20,8	0,61	2,4	1,2	0,27	0,19	**171 €**
Aldin S0/40	40	60	3,52	24,3	1,04	2,7	2,0	0,57	0,39	**185 €**

Notas:
Los datos que se muestran en la tabla anterior corresponden a unos saltos térmicos determinados.
Para otras condiciones de trabajo, Aldingas S.L. puede calcularle el intercambiador de placas que satisfaga sus necesidades.
Accesorios en pag. 56

Aldin S1

de 7 a 90 kW

SOLDADOS

- Placas en **ACERO INOXIDABLE AISI 316L**
- Manguitos de conexión AISI 304
- Soldadura de cobre 99,9 %
- Temperatura mín./máx. de trabajo: -160ºC / +200ºC
- Presión máxima: 30 bar
- Caudal máximo: 12 m³/h
- Dimensiones compactas

Dimensiones intercambiador de placas Aldin S1

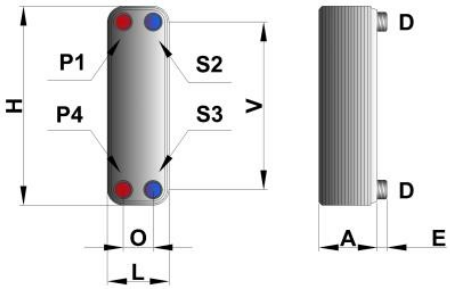

Modelos	Dimensiones en mm						conexiones
	H	L	A	E	O	V	P1-P4-S2- S3**
Aldin S1	310	111	9 + (np* x 2,4)	20	50	250	1"

* np= nº de placas
** Ataque paralelo

Características técnicas intercambiador de placas Aldin S1

Los intercambiadores de placas soldados Aldin S1 están fabricados con un conjunto de placas corrugadas sin juntas, soldadas mediante una soldadura de cobre realizada en un horno de vacío.

Las ventajas de intercambiadores de placas soldados son:

- Son capaces de trabajar en condiciones severas de operación como las altas presiones y temperaturas.
- Dimensiones compactas.

Primario		Secundario	
Entrada	Salida	Entrada	Salida
P1	P4	S2	S3

* Fórmula: Peso (kg)= 1,3 + (0,13 x np)
** Fórmula: Superficie de intercambiador (m²) = (np – 2) x 0,026
*** Fórmula: Volumen por canal (litros) = 0,05 x (np-1)

Modelo	Nº placas	Potencia (kW)	Primario 80 – 60ºC		Secundario 20 – 60ºC		Peso* (kg)	Superficie intercam-biador** (m²)	Vol. por canal *** (litros)	P.V.P.
			Caudal (m³/ h)	Pérdida de carga (kPa)	Caudal (m³/ h)	Pérdida de carga (kPa)				
Aldin S1/14	14	24	1,06	15,0	0,52	3,1	3,12	0,312	0,65	**251 €**
Aldin S1/20	20	35	1,55	14,4	0,75	3,2	3,9	0,468	0,95	**279 €**
Aldin S1/30	30	55	2,43	15,2	1,18	3,6	5,2	0,728	1,45	**325 €**
Aldin S1/40	40	70	3,09	14,1	1,51	3,5	6,5	0,988	1,95	**372 €**
Aldin S1/50	50	87	3,84	14,5	1,87	3,6	7,8	1,248	2,45	**418 €**

Notas:
Los datos que se muestran en la tabla anterior corresponden a unos saltos térmicos determinados.
Para otras condiciones de trabajo, Aldingas S.L. puede calcularle el intercambiador de placas que satisfaga sus necesidades.
Accesorios en pag. 56

Aldin S3

de 17 a 220 kW

SOLDADOS

- Placas en **ACERO INOXIDABLE AISI 316L**
- Manguitos de conexión AISI 304
- Soldadura de cobre 99,9 %
- Temperatura mín./máx. de trabajo: -160ºC / +200ºC
- Presión máxima: 30 bar
- Caudal máximo: 12 m³/h
- Dimensiones compactas

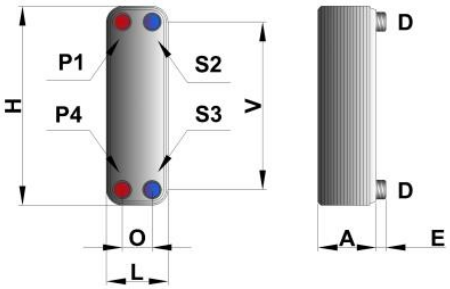

Dimensiones intercambiador de placas Aldin S3

Modelos	Dimensiones en mm						conexiones
	H	L	A	E	O	V	P1-P4-S2- S3**
Aldin S3	525	111	10 + (np* x 2,4)	20	50	466	1"

* np= nº de placas
** Ataque paralelo

Características técnicas intercambiador de placas Aldin S3

Los intercambiadores de placas soldados Aldin S3 están fabricados con un conjunto de placas corrugadas sin juntas, soldadas mediante una soldadura de cobre realizada en un horno de vacío.

Las ventajas de intercambiadores de placas soldados son:

- Son capaces de trabajar en condiciones severas de operación como las altas presiones y temperaturas.
- Dimensiones compactas.

Primario		Secundario	
Entrada	Salida	Entrada	Salida
P1	P4	S2	S3

* Fórmula: Peso (kg)= 2,0 + (0,23 x np)
** Fórmula: Superficie de intercambiador (m²) = (np – 2) x 0,05
*** Fórmula: Volumen por canal (litros) = 0,094 x (np-1)

Modelo	Nº placas	Potencia (kW)	Primario 80 – 60ºC		Secundario 20 – 60ºC		Peso* (kg)	Superficie intercambiador** (m²)	Vol. por canal *** (litros)	P.V.P.
			Caudal (m³/ h)	Pérdida de carga (kPa)	Caudal (m³/ h)	Pérdida de carga (kPa)				
Aldin S3/30	30	90	3,97	20,2	1,94	5,3	8,9	1,4	2,73	**437 €**
Aldin S3/40	40	120	5,29	20,2	2,58	5,6	11,2	1,9	3,67	**521 €**
Aldin S3/50	50	155	6,84	22,0	3,33	6,6	13,5	2,4	4,61	**586 €**
Aldin S3/60	60	176	7,77	20,6	3,77	6,4	15,8	2,9	5,55	**660 €**
Aldin S3/80	80	220	9,71	20,5	4,73	6,9	20,4	3,9	7,43	**800 €**

Nota: Los datos que se muestran en la tabla anterior corresponden a unos saltos térmicos determinados.
Para otras condiciones de trabajo, Aldingas S.L. puede calcularle el intercambiador de placas que satisfaga sus necesidades.
Accesorios en pag. 56

Aldin S5

de 35 a 630 kW

SOLDADOS

- Placas en **ACERO INOXIDABLE AISI 316L**
- Manguitos de conexión AISI 304
- Soldadura de cobre 99,9 %
- Temperatura mín./máx. de trabajo: -160ºC / +200ºC
- Caudal máximo: 45 m³/h
- Presión máxima 30 bar
- Dimensiones compactas

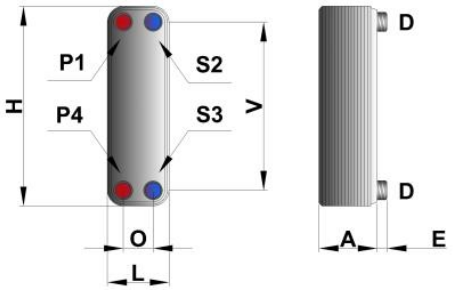

Dimensiones intercambiador de placas Aldin S5

Modelos	Dimensiones en mm						conexiones
	H	L	A	E	O	V	P1-P4-S2- S3**
Aldin S5	616	191	11+ (np* x 2,8)	20	92	519	2"

* np= nº de placas
** Ataque paralelo

Características técnicas intercambiador de placas Aldin S5

Los intercambiadores de placas soldados Aldin S5 están fabricados con un conjunto de placas corrugadas sin juntas, soldadas mediante una soldadura de cobre realizada en un horno de vacío.

Las ventajas de intercambiadores de placas soldados son:

- Son capaces de trabajar en condiciones severas de operación como las altas presiones y temperaturas.
- Dimensiones compactas.

Primario		Secundario	
Entrada	Salida	Entrada	Salida
P1	P4	S2	S3

* Fórmula: Peso (kg)= 7,8 + (0,44 x np)
** Fórmula: Superficie de intercambiador (m²) = (np – 2) x 0,095
*** Fórmula: Volumen por canal (litros) = 0,025 x (np-1)

Modelo	Nº placas	Potencia (kW)	Primario 80 – 60ºC		Secundario 20 – 60ºC		Peso* (kg)	Superficie intercam-biador** (m²)	Vol. por canal *** (litros)	P.V.P.
			Caudal (m³/ h)	Pérdida de carga (kPa)	Caudal (m³/ h)	Pérdida de carga (kPa)				
Aldin S5/30	30	175	7,72	31,7	3,74	7,8	21,0	2,66	0,73	**753 €**
Aldin S5/40	40	225	9,93	29,8	4,84	7,4	25,4	3,61	0,98	**893 €**
Aldin S5/50	50	290	12,80	31,5	6,24	7,9	29,8	4,56	1,23	**1.032 €**
Aldin S5/60	60	340	15,00	30,4	7,31	7,7	34,2	5,51	1,48	**1.172 €**
Aldin S5/80	80	430	18,98	28,4	9,25	7,3	43,0	7,41	1,98	**1.312 €**
Aldin S5/100	100	550	24,27	31,3	11,83	8,2	51,8	9,31	2,48	**1.498 €**
Aldin S5/120	120	630	27,80	30,8	13,55	8,0	60,6	11,21	2,98	**1.641 €**

Nota: Los datos que se muestran en la tabla anterior corresponden a unos saltos térmicos determinados.
Para otras condiciones de trabajo, Aldingas S.L. puede calcularle el intercambiador de placas que satisfaga sus necesidades.
Accesorios en pag. 56

Aldin H1

de 25 a 206 kW

- Placas en **ACERO INOXIDABLE AISI 316L o AISI 304**
- Juntas de Nitrilo (NBR) o EPDM
- Soportes de acero al carbono pintados en azul
- Versátil y compacto
- Alto intercambio térmico
- Mínimo contenido de agua
- Presión máxima: 21 bar

Características técnicas intercambiador de placas Aldin H1

Los intercambiadores de placas Aldin H1 están fabricados con unos armazones que encierran, mediante unos tirantes adecuados, el conjunto de placas ensambladas. El particular diseño en espina de las placas hace que cuando las placas son presionadas durante el ensamblaje, se creen dos canales totalmente aislados, de primario y de secundario, dentro de los cuales los dos medios son distribuidos uniformemente y fluyen en la dirección opuesta el uno del otro. La superficie corrugada de la placa causa una turbulencia en los fluidos que circulan dentro del intercambiador, mejorando la transferencia de calor entre ellos.

Las placas están equipadas con juntas de Nitrilo (NBR) o EPDM que aseguran la perfecta estanqueidad del intercambiador, incluso en condiciones de alta presión.

Las ventajas de intercambiadores de placas desmontables son:

- Alto coeficiente de transferencia de calor.
- Ninguna mezcla entre fluidos de primario y secundario.
- Flexibilidad, ya que se puede adaptar el intercambiador a las condiciones cambiantes de las instalación, ya sea añadiendo o eliminando placas.
- Durabilidad, gracias a la posibilidad de mantenimiento del intercambiador, ya sea mediante limpieza de las placas, o sustitución de las mismas si fuera necesario.

Dimensiones intercambiadores Aldin H1

Leyenda:

P1: Entrada primario
P4: Salida primario
S3: Entrada secundario
S2: Salida secundario
Superficie placa: 0,043 m²
Contenido de agua: 0,20 litros/placa
Peso (kg): 23 + 0,3 x Nº Placas

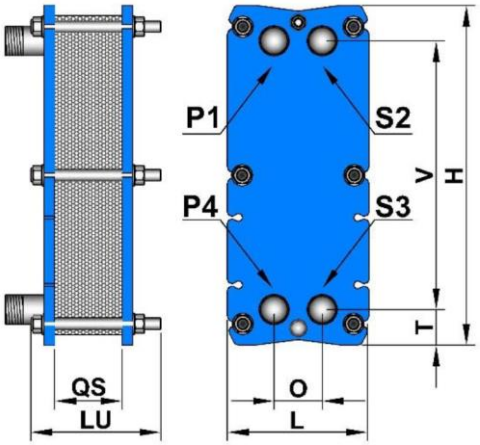

Datos técnicos intercambiadores Aldin H1

Modelos	Dimensiones en mm							conexiones
	H	L	O	V	T	QS	LU	P1-P4-S2-S3
Aldin H1	480	200	68	380	50	3,1 x nº placas	240 (de 7 a 25 placas)	1" ¼
							340 (de 26 a 51 placas)	
							420 (de 52 a 61 placas)	

Modelos	Nº placas	Potencia (kW)	Primario 80 – 65ºC		Secundario 10 – 60ºC		P.V.P. AISI 304	P.V.P. AISI 316L
			Caudal (m^3/h)	Pérdida de carga (mca)	Caudal (m^3/h)	Pérdida de carga (mca)		
Aldin H1/7	7	25	1,43	2,88	0,43	0,34	**531 €**	**551 €**
Aldin H1/9	9	33	1,89	2,89	0,57	0,34	**557 €**	**583 €**
Aldin H1/11	11	41	2,35	2,91	0,71	0,34	**583 €**	**614 €**
Aldin H1/13	13	49	2,81	2,94	0,84	0,34	**610 €**	**646 €**
Aldin H1/15	15	57	3,27	2,97	0,98	0,34	**636 €**	**677 €**
Aldin H1/17	17	64	3,67	2,91	1,10	0,34	**662 €**	**709 €**
Aldin H1/19	19	72	4,13	2,96	1,24	0,34	**688 €**	**741 €**
Aldin H1/21	21	80	4,59	3,00	1,38	0,34	**714 €**	**772 €**
Aldin H1/23	23	87	4,99	2,97	1,50	0,34	**740 €**	**804 €**
Aldin H1/25	25	94	5,39	2,96	1,62	0,34	**766 €**	**836 €**
Aldin H1/27	27	101	5,79	2,95	1,74	0,34	**815 €**	**891 €**
Aldin H1/29	29	108	6,19	2,95	1,86	0,34	**841 €**	**922 €**
Aldin H1/31	31	115	6,59	2,96	1,98	0,34	**867 €**	**954 €**
Aldin H1/33	33	122	6,99	2,97	2,10	0,34	**893 €**	**986 €**
Aldin H1/35	35	129	7,39	2,98	2,22	0,34	**919 €**	**1.017 €**
Aldin H1/37	37	136	7,80	3,00	2,34	0,34	**945 €**	**1.049 €**
Aldin H1/39	39	142	8,14	2,98	2,44	0,34	**972 €**	**1.080 €**
Aldin H1/41	41	149	8,54	3,00	2,56	0,34	**998 €**	**1.112 €**
Aldin H1/43	43	155	8,89	2,99	2,67	0,34	**1.024 €**	**1.144 €**
Aldin H1/45	45	161	9,23	2,98	2,77	0,33	**1.050 €**	**1.175 €**
Aldin H1/47	47	167	9,57	2,98	2,87	0,33	**1.076 €**	**1.207 €**
Aldin H1/49	49	173	9,92	2,98	2,98	0,33	**1.102 €**	**1.239 €**
Aldin H1/51	51	179	10,26	2,99	3,08	0,33	**1.128 €**	**1.270 €**
Aldin H1/53	53	185	10,60	3,00	3,18	0,33	**1.218 €**	**1.366 €**
Aldin H1/55	55	190	10,89	2,98	3,27	0,33	**1.244 €**	**1.398 €**
Aldin H1/57	57	196	11,24	3,00	3,37	0,33	**1.270 €**	**1.430 €**
Aldin H1/59	59	201	11,52	2,99	3,46	0,33	**1.296 €**	**1.461 €**
Aldin H1/61	61	206	11,81	2,98	3,54	0,33	**1.323 €**	**1.493 €**

Nota: Los datos que se muestran en la tabla anterior corresponden a unos saltos térmicos determinados.
Para otras condiciones de trabajo, Aldingas S.L. puede calcularle el intercambiador de placas que satisfaga sus necesidades.
Accesorios en pág. 56

Aldin H3

de 18 a 934 kW

- Placas en **ACERO INOXIDABLE AISI 316L o AISI 304**
- Juntas de Nitrilo (NBR) o EPDM
- Soportes de acero al carbono pintados en azul
- Versátil y compacto
- Alto intercambio térmico
- Mínimo contenido de agua
- Presión máxima: 16 bar

Características técnicas intercambiador de placas Aldin H3

Los intercambiadores de placas Aldin H3 están fabricados con unos armazones que encierran, mediante unos tirantes adecuados, el conjunto de placas ensambladas. El particular diseño en espina de las placas hace que cuando las placas son presionadas durante el ensamblaje, se creen dos canales totalmente aislados, de primario y de secundario, dentro de los cuales los dos medios son distribuidos uniformemente y fluyen en la dirección opuesta el uno del otro. La superficie corrugada de la placa causa una turbulencia en los fluidos que circulan dentro del intercambiador, mejorando la transferencia de calor entre ellos.

Las placas están equipadas con juntas de Nitrilo (NBR) o EPDM que aseguran la perfecta estanqueidad del intercambiador, incluso en condiciones de alta presión.

Las ventajas de intercambiadores de placas desmontables son:

- Alto coeficiente de transferencia de calor.
- Ninguna mezcla entre fluidos de primario y secundario.
- Flexibilidad, ya que se puede adaptar el intercambiador a las condiciones cambiantes de las instalación, ya sea añadiendo o eliminando placas.
- Durabilidad, gracias a la posibilidad de mantenimiento del intercambiador, ya sea mediante limpieza de las placas, o sustitución de las mismas si fuera necesario.

Dimensiones intercambiadores Aldin H3

Leyenda:

P1: Entrada primario
P4: Salida primario
S3: Entrada secundario
S2: Salida secundario
Superficie placa: 0,07 m2
Contenido de agua: 0,20 litros/placa
Peso (kg): 90 + 0,5 x Nº Placas

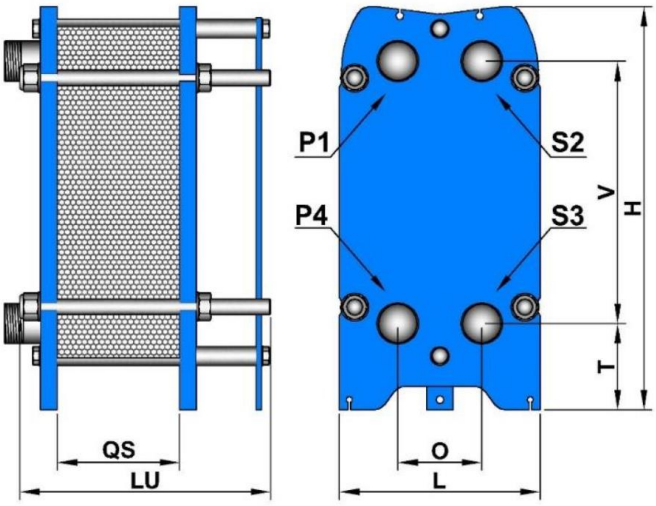

Datos técnicos intercambiadores Aldin H3

Modelos	Dimensiones en mm							conexiones
	H	L	O	V	T	QS	LU	P1-P4-S2-S3
Aldin H3	605	303	126	394	130	2,9 x nº placas	400 (de 7 a 45 placas)	2"
							700 (de 46 a 101 placas)	

Modelos	Nº placas	Potencia (kW)	Primario 80 – 65ºC		Secundario 10 – 60ºC		P.V.P. AISI 316 L Espesor 0,4mm	P.V.P. AISI 316 L Espesor 0,5mm
			Caudal (m^3/h)	Pérdida de carga (mca)	Caudal (m^3/h)	Pérdida de carga (mca)		
Aldin H3/7	7	18	1,03	0,26	0,31	0,03	**887 €**	**900 €**
Aldin H3/9	9	64	3,67	1,87	1,10	0,21	**929 €**	**946 €**
Aldin H3/11	11	92	5,27	2,25	1,58	0,28	**972 €**	**993 €**
Aldin H3/13	13	122	6,99	2,61	2,10	0,34	**1.015 €**	**1.039 €**
Aldin H3/15	15	152	8,71	2,95	2,61	0,38	**1.058 €**	**1.086 €**
Aldin H3/17	17	173	9,92	2,98	2,98	0,38	**1.101 €**	**1.132 €**
Aldin H3/19	19	192	11,01	2,99	3,30	0,37	**1.143 €**	**1.179 €**
Aldin H3/21	21	209	11,98	2,99	3,59	0,36	**1.186 €**	**1.225 €**
Aldin H3/23	23	225	12,90	2,98	3,87	0,35	**1.229 €**	**1.272 €**
Aldin H3/25	25	241	13,81	2,98	4,14	0,33	**1.272 €**	**1.318 €**
Aldin H3/27	27	257	14,73	2,98	4,42	0,33	**1.315 €**	**1.365 €**
Aldin H3/29	29	273	15,65	2,98	4,69	0,32	**1.358 €**	**1.412 €**
Aldin H3/31	31	290	16,62	2,99	4,99	0,31	**1.400 €**	**1.458 €**
Aldin H3/33	33	307	17,60	3,00	5,28	0,31	**1.443 €**	**1.505 €**
Aldin H3/35	35	324	18,57	3,00	5,57	0,31	**1.486 €**	**1.551 €**
Aldin H3/37	37	341	19,55	2,99	5,86	0,31	**1.529 €**	**1.598 €**
Aldin H3/39	39	359	20,58	2,99	6,17	0,31	**1.572 €**	**1.644 €**
Aldin H3/41	41	377	21,61	2,99	6,48	0,31	**1.614 €**	**1.691 €**
Aldin H3/43	43	395	22,64	3,00	6,79	0,31	**1.657 €**	**1.737 €**
Aldin H3/45	45	412	23,62	2,99	7,09	0,31	**1.700 €**	**1.784 €**
Aldin H3/47	47	429	24,59	2,99	7,38	0,31	**1.827 €**	**1.914 €**
Aldin H3/49	49	446	25,57	2,99	7,67	0,31	**1.870 €**	**1.961 €**
Aldin H3/51	51	462	26,48	3,00	7,95	0,31	**1.912 €**	**2.007 €**
Aldin H3/53	53	477	27,34	3,00	8,20	0,31	**1.955 €**	**2.054 €**
Aldin H3/55	55	491	28,15	3,00	8,44	0,31	**1.998 €**	**2.100 €**
Aldin H3/57	57	504	28,89	3,00	8,67	0,31	**2.041 €**	**2.147 €**
Aldin H3/59	59	516	29,58	2,99	8,87	0,31	**2.084 €**	**2.194 €**
Aldin H3/61	61	528	30,27	2,99	9,08	0,30	**2.127 €**	**2.240 €**
Aldin H3/63	63	540	30,95	3,00	9,29	0,30	**2.169 €**	**2.287 €**
Aldin H3/65	65	551	31,59	2,99	9,48	0,30	**2.212 €**	**2.333 €**
Aldin H3/67	67	563	32,27	3,00	9,68	0,29	**2.255 €**	**2.380 €**
Aldin H3/69	69	575	32,96	3,00	9,89	0,29	**2.298 €**	**2.426 €**
Aldin H3/71	71	587	33,65	2,99	10,09	0,29	**2.341 €**	**2.473 €**
Aldin H3/73	73	600	34,39	2,99	10,32	0,29	**2.383 €**	**2.519 €**
Aldin H3/75	75	615	35,25	3,00	10,58	0,29	**2.426 €**	**2.566 €**
Aldin H3/77	77	630	36,11	2,99	10,83	0,29	**2.469 €**	**2.612 €**
Aldin H3/79	79	647	37,09	3,00	11,13	0,29	**2.512 €**	**2.659 €**
Aldin H3/81	81	664	38,06	2,99	11,42	0,29	**2.555 €**	**2.705 €**
Aldin H3/83	83	682	39,09	2,99	11,73	0,30	**2.597 €**	**2.752 €**
Aldin H3/85	85	701	40,18	3,00	12,06	0,30	**2.640 €**	**2.799 €**
Aldin H3/87	87	718	41,16	3,00	12,35	0,30	**2.683 €**	**2.845 €**
Aldin H3/89	89	732	41,96	2,99	12,59	0,31	**2.726 €**	**2.892 €**
Aldin H3/91	91	743	42,59	3,00	12,78	0,31	**2.769 €**	**2.938 €**
Aldin H3/93	93	905	51,88	2,91	15,56	0,32	**2.812 €**	**2.985 €**
Aldin H3/95	95	924	52,97	2,91	15,89	0,30	**2.854 €**	**3.031 €**
Aldin H3/97	97	929	53,25	2,96	15,98	0,29	**2.897 €**	**3.078 €**
Aldin H3/99	99	934	53,54	2,99	16,06	0,26	**2.940 €**	**3.124 €**

Nota: Para intercambiadores con placas fabricadas en acero inoxidable AISI 304, consultar PVP.

Nota: Los datos que se muestran en la tabla anterior corresponden a unos saltos térmicos determinados. Para otras condiciones de trabajo, Aldingas S.L. puede calcularle el intercambiador de placas que satisfaga sus necesidades.

Accesorios en pág. 56

Aldin H5

de 80 a 790 kW

CE

- Placas en **ACERO INOXIDABLE AISI 316L o AISI 304**
- Juntas de Nitrilo (NBR) o EPDM
- Soportes de acero al carbono pintados en azul
- Versátil y compacto
- Alto intercambio térmico
- Mínimo contenido de agua
- Presión máxima: 16 bar

Características técnicas intercambiador de placas Aldin H5

Los intercambiadores de placas Aldin H5 están fabricados con unos armazones que encierran, mediante unos tirantes adecuados, el conjunto de placas ensambladas. El particular diseño en espina de las placas hace que cuando las placas son presionadas durante el ensamblaje, se creen dos canales totalmente aislados, de primario y de secundario, dentro de los cuales los dos medios son distribuidos uniformemente y fluyen en la dirección opuesta el uno del otro. La superficie corrugada de la placa causa una turbulencia en los fluidos que circulan dentro del intercambiador, mejorando la transferencia de calor entre ellos.

Las placas están equipadas con juntas de Nitrilo (NBR) o EPDM que aseguran la perfecta estanqueidad del intercambiador, incluso en condiciones de alta presión.

Las ventajas de intercambiadores de placas desmontables son:

- Alto coeficiente de transferencia de calor.
- Ninguna mezcla entre fluidos de primario y secundario.
- Flexibilidad, ya que se puede adaptar el intercambiador a las condiciones cambiantes de las instalación, ya sea añadiendo o eliminando placas.
- Durabilidad, gracias a la posibilidad de mantenimiento del intercambiador, ya sea mediante limpieza de las placas, o sustitución de las mismas si fuera necesario.

Dimensiones intercambiadores Aldin H5

Leyenda:

P1: Entrada primario
P4: Salida primario
S3: Entrada secundario
S2: Salida secundario
Superficie placa: 0,15 m²
Contenido de agua: 0,35 litros/placa
Peso (kg): 128 + 0,9 x Nº Placas

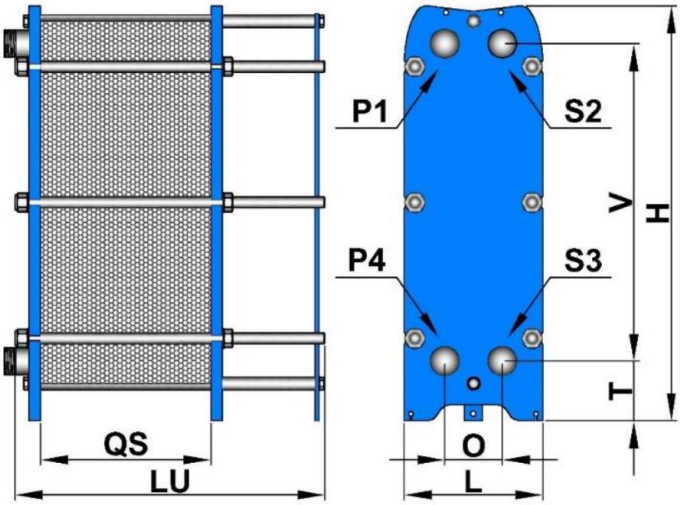

Datos técnicos intercambiadores Aldin H5

Modelos	Dimensiones en mm							conexiones
	H	L	O	V	T	QS	LU	P1-P4-S2-S3
Aldin H5	906	303	126	694	130	2,9 x nº placas	400 (de 7 a 45 placas) 700 (de 46 a 101 placas)	2"

Modelos	Nº placas	Potencia (kW)	Primario 80 – 65ºC		Secundario 10 – 60ºC		P.V.P. AISI 316 L Espesor 0,4mm	P.V.P. AISI 316 L Espesor 0,5mm
			Caudal (m^3/h)	Pérdida de carga (mca)	Caudal (m^3/h)	Pérdida de carga (mca)		
Aldin H5/7	7	80	4,59	2,99	1,38	0,39	**1.189 €**	**1.215 €**
Aldin H5/9	9	105	6,02	2,98	1,81	0,37	**1.251 €**	**1.284 €**
Aldin H5/11	11	130	7,45	2,99	2,24	0,35	**1.312 €**	**1.353 €**
Aldin H5/13	13	154	8,83	2,97	2,65	0,34	**1.374 €**	**1.422 €**
Aldin H5/15	15	178	10,20	2,98	3,06	0,33	**1.435 €**	**1.491 €**
Aldin H5/17	17	202	11,58	2,99	3,47	0,32	**1.497 €**	**1.560 €**
Aldin H5/19	19	225	12,90	2,99	3,87	0,31	**1.558 €**	**1.629 €**
Aldin H5/21	21	248	14,22	3,00	4,26	0,30	**1.619 €**	**1.698 €**
Aldin H5/23	23	270	15,48	2,99	4,64	0,30	**1.681 €**	**1.766 €**
Aldin H5/25	25	292	16,74	3,00	5,02	0,29	**1.742 €**	**1.835 €**
Aldin H5/27	27	313	17,94	2,99	5,38	0,29	**1.804 €**	**1.904 €**
Aldin H5/29	29	334	19,15	2,99	5,74	0,28	**1.865 €**	**1.973 €**
Aldin H5/31	31	354	20,29	2,99	6,09	0,28	**1.927 €**	**2.042 €**
Aldin H5/33	33	374	21,44	2,99	6,43	0,28	**1.988 €**	**2.111 €**
Aldin H5/35	35	393	22,53	2,99	6,76	0,27	**2.049 €**	**2.180 €**
Aldin H5/37	37	412	23,62	2,99	7,09	0,27	**2.111 €**	**2.249 €**
Aldin H5/39	39	431	24,71	3,00	7,41	0,27	**2.172 €**	**2.317 €**
Aldin H5/41	41	448	25,68	2,99	7,70	0,26	**2.234 €**	**2.386 €**
Aldin H5/43	43	466	26,71	3,00	8,01	0,26	**2.295 €**	**2.455 €**
Aldin H5/45	45	483	27,69	3,00	8,31	0,26	**2.357 €**	**2.524 €**
Aldin H5/47	47	499	28,60	2,99	8,58	0,26	**2.493 €**	**2.668 €**
Aldin H5/49	49	515	29,52	3,00	8,86	0,26	**2.554 €**	**2.737 €**
Aldin H5/51	51	530	30,38	2,99	9,11	0,26	**2.616 €**	**2.806 €**
Aldin H5/53	53	545	31,24	2,99	9,37	0,25	**2.677 €**	**2.874 €**
Aldin H5/55	55	560	32,10	3,00	9,63	0,25	**2.739 €**	**2.943 €**
Aldin H5/57	57	574	32,90	3,00	9,87	0,25	**2.800 €**	**3.012 €**
Aldin H5/59	59	587	33,65	2,99	10,09	0,25	**2.861 €**	**3.081 €**
Aldin H5/61	61	601	34,45	3,00	10,34	0,25	**2.923 €**	**3.150 €**
Aldin H5/63	63	613	35,14	2,99	10,54	0,25	**2.984 €**	**3.219 €**
Aldin H5/65	65	626	35,88	3,00	10,77	0,25	**3.046 €**	**3.288 €**
Aldin H5/67	67	638	36,57	3,00	10,97	0,25	**3.107 €**	**3.357 €**
Aldin H5/69	69	649	37,20	2,99	11,16	0,25	**3.169 €**	**3.425 €**
Aldin H5/71	71	660	37,83	2,99	11,35	0,25	**3.230 €**	**3.494 €**
Aldin H5/73	73	671	38,46	2,99	11,54	0,25	**3.291 €**	**3.563 €**
Aldin H5/75	75	682	39,09	3,00	11,73	0,25	**3.353 €**	**3.632 €**
Aldin H5/77	77	692	39,67	3,00	11,90	0,25	**3.414 €**	**3.701 €**
Aldin H5/79	79	702	40,24	3,00	12,07	0,25	**3.476 €**	**3.770 €**
Aldin H5/81	81	711	40,76	2,99	12,23	0,25	**3.537 €**	**3.839 €**
Aldin H5/83	83	720	41,27	2,99	12,38	0,25	**3.599 €**	**3.908 €**
Aldin H5/85	85	729	41,79	2,99	12,54	0,25	**3.660 €**	**3.976 €**
Aldin H5/87	87	738	42,30	3,00	12,69	0,25	**3.721 €**	**4.045 €**
Aldin H5/89	89	746	42,76	2,99	12,83	0,25	**3.783 €**	**4.114 €**
Aldin H5/91	91	754	43,22	2,99	12,97	0,25	**3.844 €**	**4.183 €**
Aldin H5/93	93	762	43,68	3,00	13,10	0,25	**3.906 €**	**4.252 €**
Aldin H5/95	95	769	44,08	2,99	13,22	0,25	**3.967 €**	**4.321 €**
Aldin H5/97	97	777	44,54	3,00	13,36	0,25	**4.029 €**	**4.390 €**
Aldin H5/99	99	784	44,94	3,00	13,48	0,25	**4.090 €**	**4.459 €**
Aldin H5/101	101	790	45,29	2,99	13,59	0,25	**4.151 €**	**4.527 €**

Nota: Para intercambiadores con placas fabricadas en acero inoxidable AISI 304, consultar PVP.

Nota: Los datos que se muestran en la tabla anterior corresponden a unos saltos térmicos determinados. Para otras condiciones de trabajo, Aldingas S.L. puede calcularle el intercambiador de placas que satisfaga sus necesidades.

Accesorios en pág. 56

Aldin H19

de 43 a 2.374 kW

- Placas en **ACERO INOXIDABLE AISI 316L o AISI 304**
- Juntas de Nitrilo (NBR) o EPDM
- Soportes de acero al carbono pintados en azul
- Versátil y compacto
- Alto intercambio térmico
- Mínimo contenido de agua
- Presión máxima: 16 bar

Características técnicas intercambiador de placas Aldin H19

Los intercambiadores de placas Aldin H19 están fabricados con unos armazones que encierran, mediante unos tirantes adecuados, el conjunto de placas ensambladas. El particular diseño en espina de las placas hace que cuando las placas son presionadas durante el ensamblaje, se creen dos canales totalmente aislados, de primario y de secundario, dentro de los cuales los dos medios son distribuidos uniformemente y fluyen en la dirección opuesta el uno del otro. La superficie corrugada de la placa causa una turbulencia en los fluidos que circulan dentro del intercambiador, mejorando la transferencia de calor entre ellos.

Las placas están equipadas con juntas de Nitrilo (NBR) o EPDM que aseguran la perfecta estanqueidad del intercambiador, incluso en condiciones de alta presión.

Las ventajas de intercambiadores de placas desmontables son:

- Alto coeficiente de transferencia de calor.
- Ninguna mezcla entre fluidos de primario y secundario.
- Flexibilidad, ya que se puede adaptar el intercambiador a las condiciones cambiantes de las instalación, ya sea añadiendo o eliminando placas.
- Durabilidad, gracias a la posibilidad de mantenimiento del intercambiador, ya sea mediante limpieza de las placas, o sustitución de las mismas si fuera necesario.

Dimensiones intercambiadores Aldin H19

Leyenda:

P1: Entrada primario
P4: Salida primario
S3: Entrada secundario
S2: Salida secundario
Superficie placa: 0,21 m²
Contenido de agua: 0,60 litros/placa
Peso (kg): 200 + 1 x Nº Placas

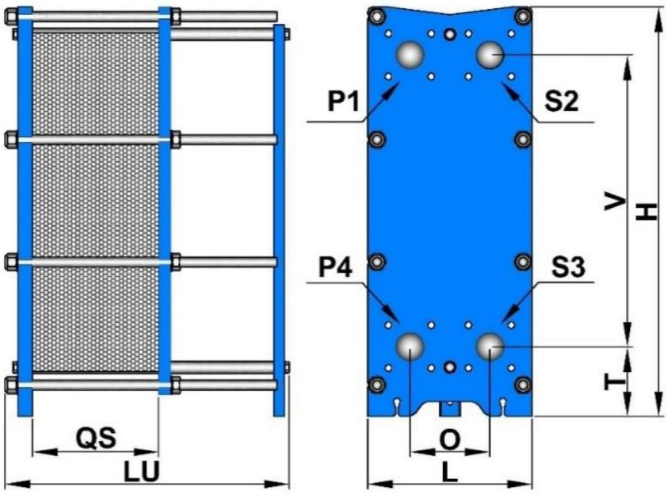

Datos técnicos intercambiadores Aldin H19

Modelos	Dimensiones en mm							conexiones
	H	L	O	V	T	QS	LU	P1-P4-S2-S3
Aldin H19	982	395	192	700	167	2,7 x nº placas	400 (de 7 a 45 placas)	Brida DN65 (2"½)
							700 (de 46 a 95 placas)	
							1100 (de 96 a 151 placas)	

Modelos	Nº placas	Potencia (kW)	Primario 80 – 65ºC		Secundario 10 – 60ºC		P.V.P. AISI 316 L Espesor 0,4mm	P.V.P. AISI 316 L Espesor 0,5mm
			Caudal (m^3/h)	Pérdida de carga (mca)	Caudal (m^3/h)	Pérdida de carga (mca)		
Aldin H19/21	21	299	4,76	2,42	1,43	0,26	**1.987 €**	**2.065 €**
Aldin H19/23	23	330	5,25	2,47	1,58	0,25	**2.058 €**	**2.143 €**
Aldin H19/25	25	361	5,75	2,51	1,73	0,26	**2.129 €**	**2.222 €**
Aldin H19/27	27	392	6,24	2,55	1,88	0,25	**2.199 €**	**2.300 €**
Aldin H19/29	29	422	6,72	2,58	2,02	0,25	**2.270 €**	**2.378 €**
Aldin H19/31	31	452	7,19	2,60	2,17	0,25	**2.341 €**	**2.456 €**
Aldin H19/33	33	481	7,66	2,63	2,30	0,25	**2.412 €**	**2.534 €**
Aldin H19/35	35	509	8,10	2,65	2,44	0,25	**2.482 €**	**2.613 €**
Aldin H19/37	37	537	8,55	2,67	2,57	0,25	**2.553 €**	**2.691 €**
Aldin H19/39	39	564	8,98	2,69	2,70	0,25	**2.624 €**	**2.769 €**
Aldin H19/41	41	591	9,41	2,71	2,83	0,25	**2.694 €**	**2.847 €**
Aldin H19/43	43	617	9,82	2,72	2,96	0,25	**2.765 €**	**2.925 €**
Aldin H19/45	45	642	10,22	2,73	3,08	0,24	**2.836 €**	**3.003 €**
Aldin H19/47	47	667	10,62	2,75	3,20	0,24	**3.054 €**	**3.229 €**
Aldin H19/49	49	691	11,00	2,76	3,31	0,24	**3.124 €**	**3.307 €**
Aldin H19/51	51	714	11,36	2,77	3,42	0,24	**3.195 €**	**3.385 €**
Aldin H19/53	53	737	11,73	2,78	3,53	0,24	**3.266 €**	**3.463 €**
Aldin H19/55	55	759	12,08	2,79	3,64	0,24	**3.337 €**	**3.541 €**
Aldin H19/57	57	780	12,41	2,79	3,74	0,24	**3.407 €**	**3.619 €**
Aldin H19/59	59	801	12,75	2,80	3,84	0,24	**3.478 €**	**3.698 €**
Aldin H19/61	61	821	13,07	2,81	3,93	0,24	**3.549 €**	**3.776 €**
Aldin H19/63	63	841	13,39	2,82	4,03	0,24	**3.619 €**	**3.854 €**
Aldin H19/65	65	860	13,69	2,83	4,12	0,24	**3.690 €**	**3.932 €**
Aldin H19/67	67	878	13,97	2,83	4,21	0,24	**3.761 €**	**4.010 €**
Aldin H19/69	69	896	14,26	2,84	4,29	0,24	**3.832 €**	**4.089 €**
Aldin H19/71	71	913	14,53	2,84	4,37	0,24	**3.902 €**	**4.167 €**
Aldin H19/73	73	930	14,80	2,85	4,46	0,24	**3.973 €**	**4.245 €**
Aldin H19/75	75	946	15,06	2,85	4,53	0,24	**4.044 €**	**4.323 €**
Aldin H19/77	77	961	15,29	2,86	4,60	0,24	**4.115 €**	**4.401 €**
Aldin H19/79	79	976	15,53	2,86	4,68	0,24	**4.185 €**	**4.479 €**
Aldin H19/81	81	991	15,77	2,87	4,75	0,24	**4.256 €**	**4.558 €**
Aldin H19/83	83	1005	16,00	2,87	4,81	0,24	**4.327 €**	**4.636 €**
Aldin H19/85	85	1018	16,20	2,87	4,88	0,24	**4.398 €**	**4.714 €**
Aldin H19/87	87	1032	16,42	2,88	4,94	0,24	**4.468 €**	**4.792 €**
Aldin H19/89	89	1044	16,62	2,88	5,00	0,24	**4.539 €**	**4.870 €**
Aldin H19/91	91	1057	16,82	2,88	5,06	0,24	**4.610 €**	**4.948 €**
Aldin H19/93	93	1069	17,01	2,89	5,12	0,24	**4.680 €**	**5.027 €**
Aldin H19/95	95	1080	17,19	2,89	5,17	0,24	**4.751 €**	**5.105 €**
Aldin H19/97	97	1091	17,36	2,89	5,23	0,24	**4.960 €**	**5.321 €**
Aldin H19/99	99	1102	17,54	2,89	5,28	0,24	**5.030 €**	**5.399 €**
Aldin H19/101	101	1112	17,70	2,89	5,33	0,25	**5.101 €**	**5.477 €**
Aldin H19/103	103	1122	17,86	2,89	5,37	0,25	**5.172 €**	**5.555 €**
Aldin H19/105	105	1132	18,02	2,90	5,42	0,25	**5.242 €**	**5.633 €**
Aldin H19/107	107	1141	18,16	2,90	5,47	0,25	**5.313 €**	**5.712 €**
Aldin H19/109	109	1151	18,32	2,90	5,51	0,25	**5.384 €**	**5.790 €**
Aldin H19/111	111	1159	18,45	2,90	5,55	0,25	**5.455 €**	**5.868 €**
Aldin H19/113	113	1168	18,59	2,90	5,60	0,25	**5.525 €**	**5.946 €**
Aldin H19/115	115	1176	18,72	2,90	5,63	0,25	**5.596 €**	**6.024 €**
Aldin H19/117	117	1184	18,84	2,90	5,67	0,25	**5.667 €**	**6.102 €**
Aldin H19/119	119	1192	18,97	2,91	5,71	0,25	**5.738 €**	**6.181 €**
Aldin H19/121	121	1199	19,08	2,91	5,74	0,25	**5.808 €**	**6.259 €**
Aldin H19/123	123	1206	19,19	2,91	5,78	0,25	**5.879 €**	**6.337 €**

Nota: Para intercambiadores con placas fabricadas en acero inoxidable AISI 304, consultar PVP.

Nota: Los datos que se muestran en la tabla anterior corresponden a unos saltos térmicos determinados. Para otras condiciones de trabajo, Aldingas S.L. puede calcularle el intercambiador de placas que satisfaga sus necesidades.

Accesorios en pág. 56

Aldin H7

de 87 a 2.374 kW

- Placas en **ACERO INOXIDABLE AISI 316L o AISI 304**
- Juntas de Nitrilo (NBR) o EPDM
- Soportes de acero al carbono pintados en azul
- Versátil y compacto
- Alto intercambio térmico
- Mínimo contenido de agua
- Presión máxima: 16 bar

Características técnicas intercambiador de placas Aldin H7

Los intercambiadores de placas Aldin H7 están fabricados con unos armazones que encierran, mediante unos tirantes adecuados, el conjunto de placas ensambladas. El particular diseño en espina de las placas hace que cuando las placas son presionadas durante el ensamblaje, se creen dos canales totalmente aislados, de primario y de secundario, dentro de los cuales los dos medios son distribuidos uniformemente y fluyen en la dirección opuesta el uno del otro. La superficie corrugada de la placa causa una turbulencia en los fluidos que circulan dentro del intercambiador, mejorando la transferencia de calor entre ellos.

Las placas están equipadas con juntas de Nitrilo (NBR) o EPDM que aseguran la perfecta estanqueidad del intercambiador, incluso en condiciones de alta presión.

Las ventajas de intercambiadores de placas desmontables son:

- Alto coeficiente de transferencia de calor.
- Ninguna mezcla entre fluidos de primario y secundario.
- Flexibilidad, ya que se puede adaptar el intercambiador a las condiciones cambiantes de las instalación, ya sea añadiendo o eliminando placas.
- Durabilidad, gracias a la posibilidad de mantenimiento del intercambiador, ya sea mediante limpieza de las placas, o sustitución de las mismas si fuera necesario.

Dimensiones intercambiadores Aldin H7

Leyenda:

P1: Entrada primario
P4: Salida primario
S3: Entrada secundario
S2: Salida secundario
Superficie placa: 0,21 m²
Contenido de agua: 0,60 litros/placa
Peso (kg): 240 + 1,56 x Nº Placas

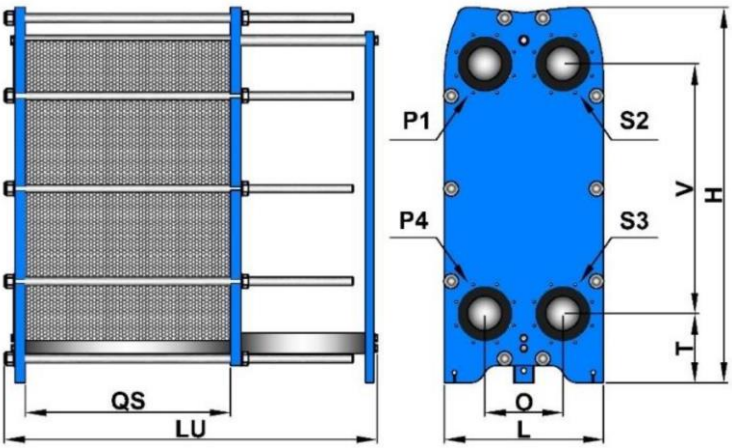

Datos técnicos intercambiadores Aldin H7

Modelos	Dimensiones en mm							conexiones
	H	L	O	V	T	QS	LU	P1-P4-S2-S3
Aldin H7	1082	460	225	719	200	3,0 x nº placas	400 (de 7 a 45 placas)	Brida DN 100 (4")
							700 (de 46 a 95 placas)	
							1100 (de 96 a 151 placas)	
							1400 (de 152 a 194 placas)	

Modelos	Nº placas	Potencia (kW)	Primario 80 – 65ºC		Secundario 10 – 60ºC		P.V.P. AISI 316 L Espesor 0,4mm	P.V.P. AISI 316 L Espesor 0,5mm
			Caudal (m^3/h)	Pérdida de carga (mca)	Caudal (m^3/h)	Pérdida de carga (mca)		
Aldin H7/21	21	424	24,31	2,99	7,29	0,34	**2.493 €**	**2.590 €**
Aldin H7/23	23	464	26,60	2,99	7,98	0,33	**2.578 €**	**2.685 €**
Aldin H7/25	25	504	28,89	2,99	8,67	0,33	**2.664 €**	**2.780 €**
Aldin H7/27	27	544	31,18	3,00	9,36	0,33	**2.750 €**	**2.875 €**
Aldin H7/29	29	583	33,42	2,99	10,03	0,32	**2.835 €**	**2.970 €**
Aldin H7/31	31	622	35,66	3,00	10,70	0,32	**2.921 €**	**3.065 €**
Aldin H7/33	33	660	37,83	2,99	11,35	0,32	**3.006 €**	**3.160 €**
Aldin H7/35	35	698	40,01	2,99	12,00	0,32	**3.092 €**	**3.255 €**
Aldin H7/37	37	736	42,19	3,00	12,66	0,31	**3.178 €**	**3.350 €**
Aldin H7/39	39	773	44,31	2,99	13,29	0,31	**3.263 €**	**3.445 €**
Aldin H7/41	41	810	46,43	2,99	13,93	0,31	**3.349 €**	**3.540 €**
Aldin H7/43	43	847	48,55	3,00	14,57	0,31	**3.435 €**	**3.635 €**
Aldin H7/45	45	883	50,62	3,00	15,18	0,31	**3.520 €**	**3.730 €**
Aldin H7/47	47	918	52,62	3,00	15,79	0,30	**3.748 €**	**3.967 €**
Aldin H7/49	49	953	54,63	2,99	16,39	0,30	**3.834 €**	**4.062 €**
Aldin H7/51	51	988	56,64	3,00	16,99	0,30	**3.919 €**	**4.156 €**
Aldin H7/53	53	1.022	58,58	2,99	17,58	0,30	**4.005 €**	**4.251 €**
Aldin H7/55	55	1.056	60,53	3,00	18,16	0,30	**4.090 €**	**4.346 €**
Aldin H7/57	57	1.090	62,48	3,00	18,74	0,30	**4.176 €**	**4.441 €**
Aldin H7/59	59	1.123	64,37	3,00	19,31	0,30	**4.262 €**	**4.536 €**
Aldin H7/61	61	1.155	66,21	3,00	19,86	0,30	**4.347 €**	**4.631 €**
Aldin H7/63	93	1.187	68,04	3,00	20,41	0,29	**4.433 €**	**4.726 €**
Aldin H7/65	65	1.219	69,88	3,00	20,96	0,29	**4.519 €**	**4.821 €**
Aldin H7/67	67	1.250	71,65	3,00	21,50	0,29	**4.604 €**	**4.916 €**
Aldin H7/69	69	1.280	73,37	3,00	22,01	0,29	**4.690 €**	**5.011 €**
Aldin H7/71	71	1.311	75,15	3,00	22,55	0,29	**4.775 €**	**5.106 €**
Aldin H7/73	73	1.340	76,81	3,00	23,04	0,29	**4.861 €**	**5.201 €**
Aldin H7/75	75	1.369	78,48	3,00	23,54	0,29	**4.947 €**	**5.296 €**
Aldin H7/77	77	1.398	80,14	3,00	24,04	0,29	**5.032 €**	**5.391 €**
Aldin H7/79	79	1.427	81,80	3,00	24,54	0,29	**5.118 €**	**5.486 €**
Aldin H7/81	81	1.455	83,41	3,00	25,02	0,29	**5.204 €**	**5.580 €**
Aldin H7/83	83	1.482	84,95	3,00	25,49	0,29	**5.289 €**	**5.675 €**
Aldin H7/85	85	1.509	86,50	3,00	25,95	0,28	**5.375 €**	**5.770 €**
Aldin H7/87	87	1.535	87,99	3,00	26,40	0,28	**5.460 €**	**5.865 €**
Aldin H7/89	89	1.562	89,54	3,00	26,86	0,28	**5.546 €**	**5.960 €**
Aldin H7/91	91	1.587	90,97	3,00	27,29	0,28	**5.632 €**	**6.055 €**
Aldin H7/93	93	1.612	92,41	3,00	27,72	0,28	**5.717 €**	**6.150 €**
Aldin H7/95	95	1.637	93,84	3,00	28,15	0,28	**5.803 €**	**6.245 €**
Aldin H7/97	97	1.661	95,21	3,00	28,56	0,28	**6.050 €**	**6.501 €**
Aldin H7/99	99	1.686	96,65	3,00	28,99	0,28	**6.135 €**	**6.596 €**
Aldin H7/101	101	1.709	97,97	3,00	29,39	0,28	**6.221 €**	**6.691 €**
Aldin H7/103	103	1.732	99,28	3,00	29,79	0,28	**6.307 €**	**6.786 €**
Aldin H7/105	105	1.755	100,60	3,00	30,18	0,28	**6.392 €**	**6.881 €**
Aldin H7/107	107	1.777	101,86	3,00	30,56	0,28	**6.478 €**	**6.976 €**
Aldin H7/109	109	1.799	103,12	3,00	30,94	0,28	**6.564 €**	**7.071 €**
Aldin H7/111	111	1.820	104,33	3,00	31,30	0,28	**6.649 €**	**7.166 €**
Aldin H7/113	113	1.842	105,59	3,00	31,68	0,28	**6.735 €**	**7.261 €**
Aldin H7/115	115	1.862	106,74	3,00	32,02	0,28	**6.820 €**	**7.356 €**
Aldin H7/117	117	1.883	107,94	3,00	32,38	0,28	**6.906 €**	**7.451 €**
Aldin H7/119	119	1.903	109,09	3,00	32,73	0,28	**6.992 €**	**7.545 €**
Aldin H7/121	121	1.922	110,18	3,00	33,05	0,28	**7.077 €**	**7.640 €**
Aldin H7/123	123	1.941	111,26	3,00	33,38	0,28	**7.163 €**	**7.735 €**

Nota: Para intercambiadores con placas fabricadas en acero inoxidable AISI 304, consultar PVP.

Nota: Los datos que se muestran en la tabla anterior corresponden a unos saltos térmicos determinados. Para otras condiciones de trabajo, Aldingas S.L. puede calcularle el intercambiador de placas que satisfaga sus necesidades.

Accesorios en pág. 56

Aldin MPR

Módulo de producción instantánea de ACS

Compuesto por:

- Intercambiador de calor de placas soldadas en **ACERO INOXIDABLE AISI 316L.**
- Bomba de circulación simple, electrónica, de velocidad variable en el primario.
- Fluxómetro digital para la detección de temperatura y caudal.
- Centalita electrónica para programación, control y contabilización de la energía utilizada.
- Bomba de circulación del secundario (prevista sólo en la versión con recirculación de ACS).
- Aislamiento térmico en PPE.
- Placa metálica posterior para fijación a muro o acumulador
- Temperatura máxima 95ºC. Presión máxima 6 bar.

Potencia	Producción instantánea de ACS.*	Sin recirculación de ACS		Con recirculación de ACS	
kW	Litros / minuto	Modelo	P.V.P	Modelo	P.V.P.
50	1 a 20	MPR-S20	**1.915 €**	MPR-S20-RIC	**2.287 €**
100	2 a 40	MPR-S40	**2.147 €**	MPR-S40-RIC	**2.519 €**

*** En funcionamiento con el primario a 60ºC y el secundario de 10 a 45ºC**

Accesorios intercambiadores

Coquillas de aislamiento

Para el aislamiento térmico de los intercambiadores de placas en las series Aldin H, están disponibles coquillas de elastómero expandido con acabado en aluminio de fácil montaje.
Para el aislamiento térmico de los intercambiadores de placas soldadas de las series Aldin S, se disponen de coquillas de poliuretano rígido con acabado de poliestireno coloreado.

Coquillas de aislamiento para intercambiadores					
Modelo	**Placas**	**P.V.P.**	**Modelo**	**Placas**	**P.V.P.**
S1	≤ 30	**181 €**	H1	≤ 25	**279 €**
S1	31 ÷ 50	**190 €**	H1	26 ÷ 61	**311 €**
S3	≤ 30	**195 €**	H3	≤ 45	**353 €**
S3	31 ÷ 60	**204 €**	H3	46 ÷ 101	**455 €**
S3	61 ÷ 80	**232 €**	H5	≤ 45	**455 €**
S5	≤ 60	**241 €**	H5	46 ÷ 101	**600 €**
S5	61 ÷ 100	**274 €**	H7	≤ 45	**753 €**
			H7	46 ÷ 95	**870 €**
			H7	96 ÷ 151	**1.125 €**
			H7	>151	**1.265 €**

Soportes de fijación al suelo

Tanto para las series de intercambiadores soldados como desmontables, se dispone de kits que facilitan la suportación de dichos intercambiadores. En la serie Aldin S, el soporte permite el montaje tanto en el suelo como en la pared, y está fabricado en acero cincado. Para la serie Aldin H, el material es acero con una capa de pintura especial resistente a la corrosión y a las altas temperaturas.

Modelo a soportar	P.V.P.
S1	**130 €**
S3	**130 €**
S5	**144 €**
H1	**181 €**
H3	**130 €**
H5	**176 €**
H7	**185 €**

Recogida de condensados para series Aldin H1-H7

La gaveta de recogida de condensados está fabricada de acero inoxidable AISI 304 y está provista de racores hidráulicos. Impide los derrames ocasionales del fluido del intercambiador y recoge los condensados que se forman en el lado externo del intercambiador.

Modelo	Placas hasta	P.V.P.
H1	≤ 25	**223 €**
H1	26 ÷ 61	**232 €**
H3	≤ 45	**241 €**
H3	46 ÷ 101	**279 €**
H5	≤ 45	**241 €**
H5	46 ÷ 101	**279 €**
H7	≤ 45	**279 €**
H7	46 ÷ 95	**334 €**
H7	96 ÷ 151	**400 €**
H7	152 ÷ 194	**446 €**

Recambios

Calentadores

- Aldin TWH / TWHE
- Aldin GA / GAN / GAT
- Aldin GP / GPE
- Aldin XP / XPE
- Aldin GAN-LX
- Aldin G-LX/G-LX+/GE-LX
- Aldin TGFN-LX
- Aldin G / GE / GT
- Aldin GAFF
- Aldin TGF
- Aldin E / ET
- Aldin GAFF-LX
- Aldin GP-LX/GPE-LX
- Aldin E-PE/E-PEX

Depósitos de inercia

- Aldin ARC-NE
- Aldin AR-NE
- Aldin VT-G
- Aldin AR
- Aldin VT-Z

Acumuladores

- Aldin ACS / ACSF
- Aldin ACSX / -R / -ERP
- Aldin TAH-CR / TA-CR
- Aldin TAH-XR / TA-XR
- Aldin ACSV / -R / -ERP
- Aldin TAH-C / TA-C
- Aldin TAH-X / TA-X

Interacumuladores

- Aldin BTH-C / BT-C
- Aldin BME1-V
- Aldin BTEH-R / BTEHS-R
- Aldin BTH-XR / BT-XR
- Aldin BT2H-CR / BT2-CR
- Aldin BT2H-XR / BT2 –XR
- Aldin BRV
- Aldin BX / -R / -ERP
- Aldin BSX2 Solar / -R
- Aldin BRS
- Aldin BV-C/X
- Aldin BTH-CR / BT-CR
- Aldin BTEH / BTEHS
- Aldin BTH-X / BT-X
- Aldin BT2H-C / BT2-C
- Aldin BT2H-X / BT2-X
- Aldin BVVX / -R / -ERP
- Aldin BS1 Solar / -R / -ERP
- Aldin BSV2 Solar / -R
- Aldin BIS / BRM
- Aldin BS-C/X

Intercambiadores de placas

- Aldin H1
- Aldin H3
- Aldin H7
- Aldin S3
- Aldin MPR
- Aldin H2
- Aldin H5
- Aldin S1
- Aldin S5

Placas solares

- Aldin 024
- Aldin 026

Puesta en marcha

Calderas de agua caliente
Se incluye la puesta en marcha.
En la puesta en marcha, realizada por el Servicio de Asistencia Técnica de Aldingás de la zona, se facturará el desplazamiento y la mano de obra.

Calderas de vapor
No se incluye la puesta en marcha.
En la puesta en marcha, realizada por el Servicio de Asistencia Técnica de Aldingás de la zona, se facturará el desplazamiento y la mano de obra.

Equipos autónomos
Puesta en marcha incluida.
La puesta en marcha será realizada por el Servicio de Asistencia Técnica de Aldingás de la zona.

Calentadores acumuladores de ACS a gas
No se incluye la puesta en marcha.
En caso de que la puesta en marcha sea realizada por el Servicio de Asistencia Técnica de Aldingás de la zona, se facturará el desplazamiento y la mano de obra.

Condiciones Generales de Venta

PEDIDOS
Estos deberán ser confirmados por escrito, fax o e-mail.
Las descripciones y fotografías contenidas en este catálogo deberán entenderse únicamente a nivel informativo.
ALDINGAS, S.L. se reserva el derecho a modificar parcial o totalmente los productos en cualquier momento y sin previo aviso, respetando las condiciones de funcionamiento de los productos ofertados.
Los pedidos se considerarán en firme transcurridas 24 horas de su recepción.

ANULACIÓN
No se aceptarán anulaciones del pedido.
Todos los gastos derivados de devoluciones que no se deban a defectos del producto debidamente justificados y aprobados por el departamento técnico de ALDINGAS, S.L. serán por cuenta del cliente.

PEDIDOS ESPECIALES
Los pedidos especiales deben cursarse siempre por escrito.
BAJO NINGÚN CONCEPTO SE ACEPTARÁN ANULACIONES DE DICHOS PEDIDOS.

PLAZOS DE ENTREGA
Los plazos de entrega son puramente informativos y no supondrán en ningún caso motivo de anulación total o parcial del pedido, ni motivo de reclamación con responsabilidades a ningún efecto. En los casos en que el plazo de entrega sea indispensable para el comprador, deberá especificarlo por escrito en el momento de cursar el pedido.

PRECIOS
Los precios de venta son los indicados en la tarifa vigente en el momento de la recepción del pedido.
ALDINGAS, S.L. se reserva el derecho de revisar y variar dichos precios incluso sin previo aviso.
Una vez confirmado un pedido, el precio queda supeditado a las cantidades fijadas en el mismo, la variación de las mismas implica la correspondiente confirmación de su precio.

CONDICIONES DE PAGO
En las primeras operaciones, hasta la concesión de la oportuna clasificación y riesgo, todas las operaciones serán abonadas mediante pago anticipado sin derecho a descuentos por pronto pago.
En operaciones posteriores la fecha de pago de la factura será como máximo a 60 días de la fecha de envío del producto.
La aceptación de formas de pago mediante cheque, pagarés o recibos domiciliados solamente se aceptará cuando se haya pactado expresamente por escrito.
En caso de retraso o demora en el pago el cliente acepta que ALDINGAS, S.L. le cargue los gastos, comisiones e intereses derivados del mismo.

TRANSPORTE
La pérdida o daños que pueda sufrir la mercancía vendida son a cargo del comprador a partir del momento en que queda a su disposición, es decir, desde la entrega del transportista.
Portes pagados a península y Baleares para compras superiores a 250€ netos (sin IVA), salvo transportes URGENTES.

GARANTÍA
ALDINGAS, S.L. garantiza sus productos, siempre y cuando sean instalados de acuerdo a la normativa vigente y respetando su manual de instalación y manejo, durante un período de dos años para productos acabados y seis meses para recambios, A CONTAR DESDE LA FECHA DE ENTREGA. El comprador deberá efectuar su reclamación dentro del mes siguiente a la aparición del defecto o falta de conformidad mediante carta dirigida a Gerencia, a su domicilio sito en Barcelona, C/ Pla 49-51, nave 2 (08750 - Molins de Rei). El comprador tiene derecho a reclamar la reparación, sustitución del bien, rebaja del precio o la resolución del contrato en los términos y condiciones establecidas en la Ley 23/2003 de 10 de Julio. La presente garantía, que no afecta a los derechos de que dispone el consumidor conforme a las previsiones indicadas en la Ley, es válida para todo el territorio español.
La garantía no cubre deterioros no imputables al producto, o derivados de negligencia en su manipulación, uso y mantenimiento.
Se recuerda que las calderas y/o aparatos que consumen gas como combustible, están obligadas a cumplir con los requisitos de la Instrucción Técnica Complementaria ITE08 del RITE.
Referente a las calderas de agua caliente, calderas de vapor y equipos autónomos, es obligatorio que la puesta en funcionamiento la realice el Servicio de Asistencia de ALDINGAS, S.L. para que la garantía tenga validez.
El cliente es responsable de contratar al personal capacitado para la instalación y mantenimiento de la mercancía, cuando dichos servicios no hayan sido contratados en o por ALDINGAS, S.L.
ALDINGAS, S.L. no asume ninguna responsabilidad por la falta de capacitación técnica o profesional de las personas encargadas de la instalación o mantenimiento de sus productos.
Las características del agua que se suministre en la instalación donde van a trabajar los productos suministrados está claramente definida en el manual técnico que se entrega con el producto y su cumplimiento afecta a la garantía de los productos y/o equipos suministrados por ALDINGAS, S.L.
Su cumplimiento será responsabilidad exclusiva del cliente o usuario de los mismos.

RESERVA DE DOMINIO
ALDINGAS, S.L. se reserva en todo momento el dominio sobre cualquier mercancía que venda.
La plena propiedad del bien sólo se transmite cuando se haya verificado el cumplimiento de todas las obligaciones pactadas o asumidas y, particularmente, cuando se haya verificado el pago de la mercancía suministrada.

DEVOLUCIONES
No se aceptará ninguna devolución que no haya sido previamente autorizada por ALDINGAS, S.L. y que no vaya acompañada del documento que así lo justifique (AUTORIZACIÓN DE DEVOLUCIÓN). Para la obtención de dicho documento será necesario haber comunicado a nuestras oficinas, de forma detallada, el motivo que justifique dicha devolución.
ALDINGAS, S.L. verificará el producto devuelto y se aplicará un demérito mínimo del 10%.

IMPUESTOS
Serán cargados en la factura según la legislación vigente.

RESPONSABILIDADES
Se excluye de la garantía las reclamaciones por lucro cesante o daño emergente derivado de causas como demora, imposibilidad de la prestación, incumplimiento culpable del contrato, culpabilidad en la firma del contrato y actividades no permitidas, incluso si el daño ha sido causado por técnicos y/o colaboradores de ALDINGAS, S.L.
Asimismo se aplicarán las causas de exoneración de responsabilidad previstas en el Real Decreto Legislativo 1/2007 de 16 de Noviembre, así como el daño fuera provocado por el propio perjudicado debido a una mala utilización del producto de modo contrario a las instrucciones y manuales entregados.

JURISDICCIÓN
El cliente acepta las condiciones anteriores en el momento de cursar el pedido. Serán únicamente competentes, en caso de litigio, los Tribunales de Barcelona.
ALDINGAS, S.L. se reserva el derecho de aportar a los productos modificaciones parciales o totales e incluso retirarlo del catálogo sin previo aviso.

NOTA
ALDINGAS, S.L. se reserva el derecho de no suministrar materiales a aquellos clientes que en el momento de la entrega tengan pagos con cantidades vencidas y pendientes de liquidación.

Los precios no incluyen I.V.A
Esta tarifa anula las anteriores

NOTAS

NOTAS

NOTAS

PRODUCCIÓN INSTANTÁNEA DE A.C.S.

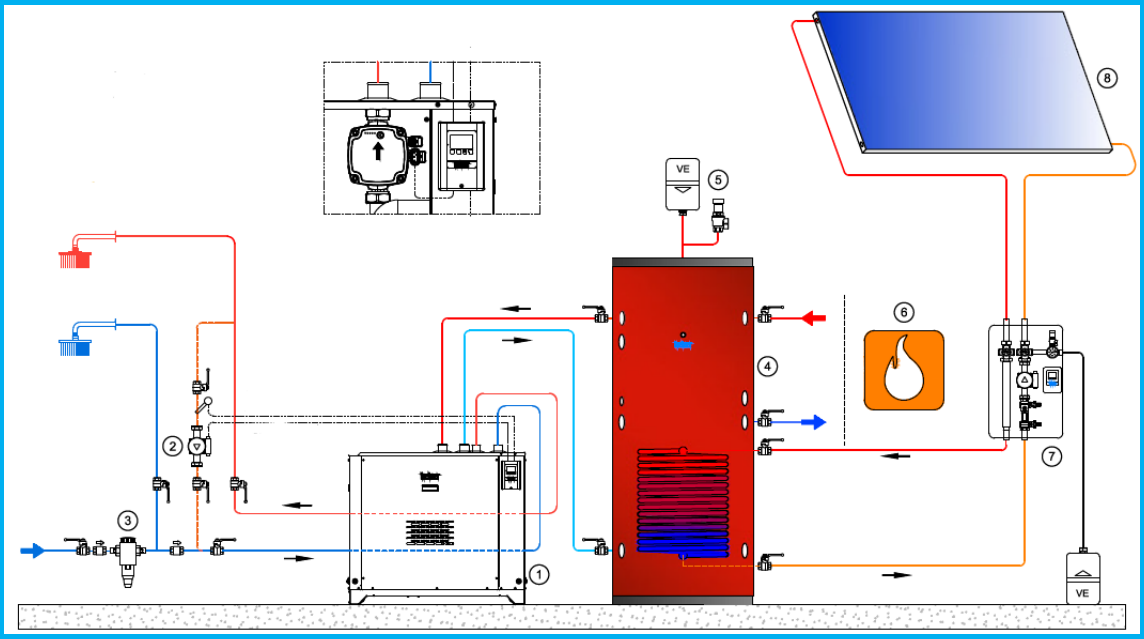

aldingás s.l.
www.aldingas.com
Tel. (+34) 93 491 21 34
C/ Pla 49-51, nave 2 Polígono Industrial El Pla
Molins de Rei • 08750 Barcelona
Fax 93 668 19 23 • aldingas@aldingas.com